# Цилиндры пневматические. Серия 63 Гильза из алюминия, круглая гильза или профиль

Новая версия

## Одно- и двустороннего действия, магнитные, с системой торможения в конце хода Ø 32, 40, 50, 63, 80, 100, 125 мм

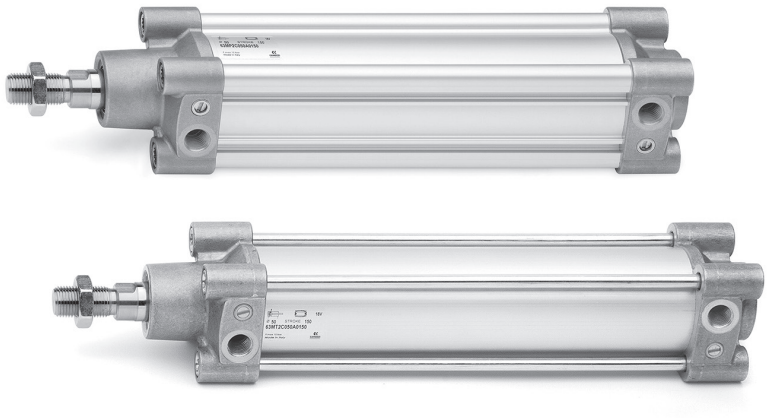

- Стандарт ISO 15552
- Эргономичный дизайн
- Вес снижен на 25%
- Механическая и регулируемая пневматическая система торможения в конце хода
- Доступен широкий спектр фурнитуры
- Шток – нержавеющая сталь

ДОСТУПНЫ СЛЕДУЮЩИЕ ИСПОЛНЕНИЯ:

- Низкое трение
- Плавный ход (при низкой скорости)
- Низко- и высокотемпературное
- Коррозионностойкое
- С устойчивой к агрессивным средам манжетой штока
- С манжетой штока для пищевой отрасли
- Со штоком, работающим без смазки
- Пыле- и грязезащищенное исполнение
- С гофрозащитой штока
- Оппозитный цилиндр
- Тандемы и мультипозиционные
- С фиксатором штока
- С полиуретановым покрытием
- Взрывозащищенное (ATEX)

**Пневматические цилиндры 63 серии были разработаны для обеспечения высокой производительности и гибкости эксплуатации. Благодаря новой системе регулируемого пневматического торможения, в цилиндрах удалось достичь снижения шума от удара поршня о крышки.**

Помимо стандартной версии цилиндров, которая может использоваться во многих отраслях, были разработаны специальные решения для применения в пищевой промышленности, сельском хозяйстве, в натяжных, дозирующих и регулирующих системах. Также разработаны исполнения для работы в условиях экстремальных температур, агрессивных средах и т. д.

### ОСНОВНЫЕ ХАРАКТЕРИСТИКИ

| | | |
|---|---|---|
| **Конструкция** | профиль (сборка самонарезными винтами) и круглая гильза (сборка шпильками) | |
| **Присоединительные размеры** | ISO 15552 | |
| **Действие** | одно- и двустороннего действия | |
| **Материалы** | см. таблицу в разделе 1.28.03 | |
| **Крепление** | передний / задний фланец, лапы, передняя / задняя / центральная подвеска, шарниры | |
| **Ход (мин. - макс.)** | 10 ÷ 2500 мм | |
| **Рабочая температура** | стандарт / с низким трением | 0°C ÷ 80°C (при сухом воздухе -20°C) |
| | высокотемпературный (версия W) | 0°C ÷ 150°C (при сухом воздухе -20°C) |
| | низкотемпературный (версия Z) | -40°C ÷ 60°C (требуется сухой воздух) |
| | низкотемпературный (версия Y) | -50°C ÷ 60°C (требуется сухой воздух) |
| **Рабочее давление** | 1 ÷ 10 бар (стандарт / высокотемпературный / низкотемпературный)<br>0,1 ÷ 10 бар (с низким трением) | |
| **Скорость** | 10 ÷ 1000 мм/сек, без нагрузки (стандарт, низко- и высокотемпературный)<br>5 ÷ 1000 мм/сек, без нагрузки (с низким трением и плавным ходом) | |
| **Рабочая среда** | очищенный воздух без необходимости маслораспыления согласно ISO 8573-1:2010 [7:4:4].<br>Требуется установка центробежного фильтра 25 мкм, обеспечивающего класс очистки воздуха по стандарту ISO 8573-1:2010 [7:8:4]. | |



Компания Camozzi Spa оставляет за собой право изменять модели и размеры без уведомления
Изделия разработаны для промышленного использования
Каталог продукции представлен на сайте www.camozzi.ru

## КОДИРОВКА

| 63 | M | P | 2 | C | 050 | A | 0200 | W | | | | |
|---|---|---|---|---|---|---|---|---|---|---|---|---|

**63** — СЕРИЯ

**M** — МОДИФИКАЦИЯ:
M = стандарт, магнитные
V = плавный ход (без рывков), магнитные
L = с низким трением, магнитные

**P** — КОНСТРУКЦИЯ:
T = гильза в виде круглой трубы
P = гильза в виде профиля

**2** — ДЕЙСТВИЕ:

| | ПНЕВМАТИЧЕСКИЕ СИМВОЛЫ: |
|---|---|
| 1 = одностороннее (передняя возвратная пружина) | CS07 / CS18 |
| 2 = двустороннее | CD08 - CD09 - CD10 - CD11 |
| 6 = двустороннее (с двусторонним штоком) | CD13 |
| 7 = одностороннее (с двусторонним штоком) | CS11 |
| 9 = одностороннее (задняя возвратная пружина) | CS14 / CS17 |

**C** — СИСТЕМА ПНЕВМАТИЧЕСКОГО ТОРМОЖЕНИЯ В КОНЦЕ ХОДА:

| | ПНЕВМАТИЧЕСКИЕ СИМВОЛЫ: |
|---|---|
| N = без системы торможения (механическое торможение в конце хода) | CD08 |
| C = с системой торможения при движении вперед и назад | CD09 / CD13 |
| F = с системой торможения при движении вперед (передняя крышка) | CD11 |
| R = с системой торможения при движении назад (задняя крышка) | CD10 |

**050** — ДИАМЕТРЫ:

| | |
|---|---|
| 032 = Ø32 мм | 080 = Ø80 мм |
| 040 = Ø40 мм | 100 = Ø100 мм |
| 050 = Ø50 мм | 125 = Ø125 мм |
| 063 = Ø63 мм | |

**A** — ТИП КРЕПЛЕНИЯ:
A = стандарт (фиксирующая гайка на штоке)
RL = стопор штока
DC = оппозитный цилиндр с фланцем DC-63 [X1/X2]
TR = оппозитный цилиндр на общих шпильках [X1/X2]
F = центральный подвес (для круглой гильзы)
RI = комплект подвесок Мод. R+H+S (для Ø32, Ø40, Ø50, Ø63 мм);
Мод. R+C+S (для Ø80, Ø100, Ø125 мм)

**0200** — ХОД:
= стандарт
N = тандем
/ = мультипозиционный X1/X2 [X1<X2]

ТЕМПЕРАТУРНЫЙ ДИАПАЗОН:

| | |
|---|---|
| = стандарт (-20°/+80°) | Z = низкотемпературные (-40°C) |
| W = высокотемпературные (150°C) | Y = низкотемпературные (-50°C) |

СТОЙКОСТЬ К КОРРОЗИИ:
= стандарт
C1 = гайка штока AISI 304 нержавеющая сталь, шток AISI 304 нержавеющая сталь
C2 = самонарезные винты (профиль), гайки шпилек (круглая гильза) - AISI 303. Шпильки - AISI 420B
C3 = C2 + гайка штока и шток из AISI 316
C4 = C1 + C2
C5 = C3 + крышки с тройным покрытием (анодирование, грунтовка, краска)

ВАРИАНТЫ ИСПОЛНЕНИЯ ШТОКА:
= стандарт
F = внутренняя резьба штока
K = крышки цилиндра с покрытием Kanigen
L* = без уплотнения на штоке (давление подается только в бесштоковую полость)
R = уплотнение штока NBR
U = работа штока без смазки
V = уплотнение штока FKM
G = исполнение для загрязненных сред (исполнение с металлическим скребком и хромированным штоком из нержавеющей стали AISI 420B)
H = устойчивая к агрессивным средам манжета (pH от 1 до 14)
A = манжета штока для использования в пищевой промышленности и других применениях, где требуется частая мойка оборудования
B = цилиндр с гофрозащитой штока из NBR
B2 = цилиндр с двусторонним штоком с гофрозащитой из NBR установленной с обеих сторон
( _ _ _ ) = удлинение штока на _ _ _ мм

* Обеспечивает минимально возможное трение в цилиндре.

ДОПОЛНИТЕЛЬНО:
P = цилиндр с полиуретановым покрытием RAL 7035 (серый)

СЕРТИФИКАТЫ:
EX = ATEX (цилиндр с сертификатом взрывозащиты)



Компания Camozzi Spa оставляет за собой право изменять модели и размеры без уведомления
Изделия разработаны для промышленного использования
Каталог продукции представлен на сайте www.camozzi.ru

## ТАБЛИЦА ЗНАЧЕНИЙ СТАНДАРТНОГО ХОДА ЦИЛИНДРОВ СЕРИИ 63

■ = одностороннего действия, с передней возвратной пружиной (стандарт, низко- и высокотемпературные);
▲ = одностороннего действия, с задней возвратной пружиной (стандарт, низко- и высокотемпературные);
✖ = двустороннего действия (стандарт, с низким трением, низко- и высокотемпературные)

Цилиндры с другим ходом – по запросу

| Ø | 25 | 50 | 75 | 80 | 100 | 125 | 150 | 160 | 200 | 250 | 300 | 320 | 400 | 500 |
|---|---|---|---|---|---|---|---|---|---|---|---|---|---|---|
| 32 | ■ ▲ ✖ | ■ ▲ ✖ | ■ ✖ | ✖ | ✖ | ✖ | ✖ | ✖ | ✖ | ✖ | ✖ | ✖ | ✖ | ✖ |
| 40 | ■ ▲ ✖ | ■ ▲ ✖ | ■ ✖ | ✖ | ✖ | ✖ | ✖ | ✖ | ✖ | ✖ | ✖ | ✖ | ✖ | ✖ |
| 50 | ■ ▲ ✖ | ■ ▲ ✖ | ■ ✖ | ✖ | ✖ | ✖ | ✖ | ✖ | ✖ | ✖ | ✖ | ✖ | ✖ | ✖ |
| 63 | ■ ▲ ✖ | ■ ▲ ✖ | ■ ✖ | ✖ | ✖ | ✖ | ✖ | ✖ | ✖ | ✖ | ✖ | ✖ | ✖ | ✖ |
| 80 | ■ ▲ ✖ | ■ ▲ ✖ | ■ ✖ | ✖ | ✖ | ✖ | ✖ | ✖ | ✖ | ✖ | ✖ | ✖ | ✖ | ✖ |
| 100 | | ■ ▲ ✖ | ■ ✖ | ✖ | ✖ | ✖ | ✖ | ✖ | ✖ | ✖ | ✖ | ✖ | ✖ | ✖ |
| 125 | | ■ ▲ ✖ | ■ ✖ | ✖ | ✖ | ✖ | ✖ | ✖ | ✖ | ✖ | ✖ | ✖ | ✖ | ✖ |

## ПНЕВМАТИЧЕСКИЕ СИМВОЛЫ

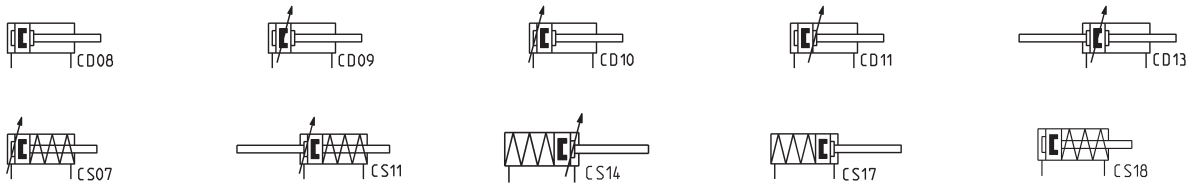


## Цилиндры Серия 63 с низким трением – ПРИМЕРЫ ПРИМЕНЕНИЯ

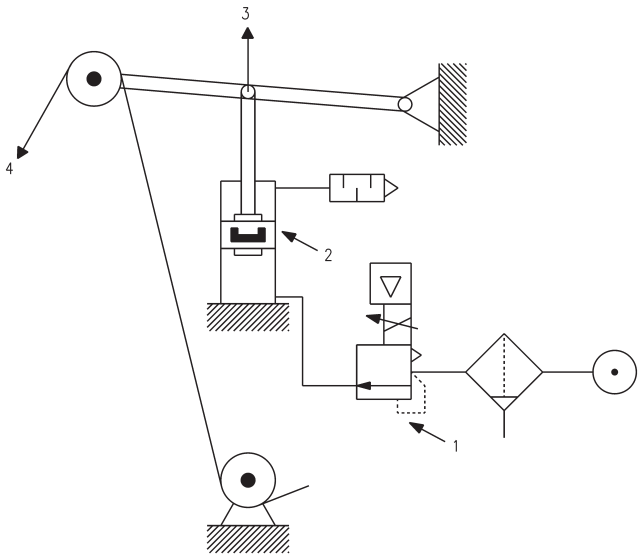


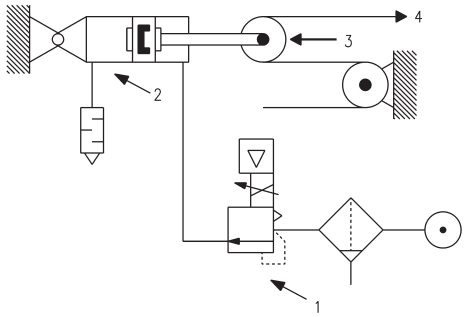


ЦИЛИНДР НА ВЫДВИЖЕНИЕ

ОБОЗНАЧЕНИЯ НА РИСУНКЕ:
1. Пропорциональный регулятор давления с электрическим сигналом управления.
2. Цилиндр с низким трением.
3. Направление создания усилия.
4. Лента (трос, ремень...).

ЦИЛИНДР НА ВТЯГИВАНИЕ

ПРИМЕЧАНИЕ:
В задачах регулирования усилия натяжения вместе с цилиндрами низкого трения рекомендуется применять пропорциональные регуляторы давления с электрическим сигналом управления. Наибольшую точность регулирования позволяют получить регуляторы серий K8P, ER, LRPD2.

Компания Camozzi Spa оставляет за собой право изменять модели и размеры без уведомления
Изделия разработаны для промышленного использования
Каталог продукции представлен на сайте www.camozzi.ru

## МАТЕРИАЛЫ

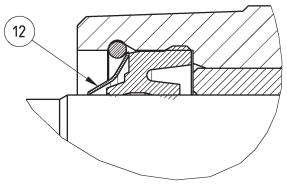


Для пыле- и грязезащищенного исполнения

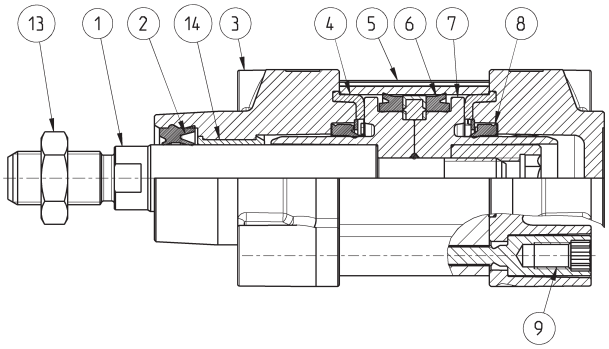


Конструкция с профилем

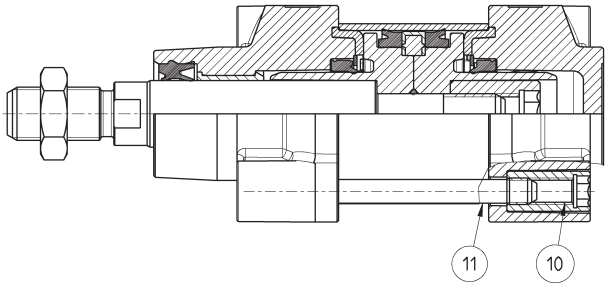


Конструкция с круглой гильзой

СПИСОК КОМПОНЕНТОВ

| | | Стандарт, профиль | Стандарт, круглая гильза | С низким трением (L) | С металлическим скребком (G) | Низкотемпературный (Z/Y) | Высокотемпературный (W) | Коррозионностойкий (C1) |
|---|---|---|---|---|---|---|---|---|
| | ДЕТАЛИ | | | | | | | |
| 1 | **Шток** | Нержавеющая сталь AISI 420B | Нержавеющая сталь AISI 420B | Нержавеющая сталь AISI 420B | Хромированная нержавеющая сталь AISI 420B | Хромированная нержавеющая сталь AISI 420B | Нержавеющая сталь AISI 420B | Нержавеющая сталь AISI 304 |
| 2 | **Уплотнение штока** | Полиуретан | Полиуретан | NBR | NBR | Полиуретан -40°C / -50°C | FKM | Полиуретан |
| 3 | **Крышки** | Алюминий | Алюминий | Алюминий | Алюминий | Алюминий | Алюминий | Алюминий |
| 4 | **Уплотнение между крышкой и гильзой** | NBR | NBR | NBR | NBR | Полиуретан -40°C / -50°C | FKM | NBR |
| 5 | **Экструдированный профиль** | Анодированный алюминий | Анодированный алюминий | Анодированный алюминий | Анодированный алюминий | Анодированный алюминий | Анодированный алюминий | Анодированный алюминий |
| 6 | **Уплотнение поршня** | Полиуретан | Полиуретан | NBR | Полиуретан | Полиуретан -40°C / -50°C | FKM | Полиуретан |
| 7 | **Поршень** | Технополимер (Ø32) или алюминий (Ø40 ÷ 125) | Алюминий (Ø125) или технополимер (Ø32 ÷ 100) | Алюминий | Алюминий | Алюминий | Алюминий | Алюминий |
| 8 | **Манжета тормозная** | Полиуретан | Полиуретан | Полиуретан | Полиуретан | Полиуретан | FKM | Полиуретан |
| 9 | **Винты** | Оцинкованная сталь | - | Оцинкованная сталь | Оцинкованная сталь | Оцинкованная сталь | Оцинкованная сталь | Оцинкованная сталь |
| 10 | **Гайка шпильки** | - | Оцинкованная сталь | Оцинкованная сталь | Оцинкованная сталь | Нержавеющая сталь AISI 303 | Оцинкованная сталь | Оцинкованная сталь |
| 11 | **Шпилька** | - | Оцинкованная сталь | Оцинкованная сталь | Оцинкованная сталь | Нержавеющая сталь AISI 420B | Оцинкованная сталь | Оцинкованная сталь |
| 12 | **Скребок штока** | - | - | - | Латунь | Латунь | - | - |
| 13 | **Гайка штока** | Оцинкованная сталь | Оцинкованная сталь | Оцинкованная сталь | Оцинкованная сталь | Нержавеющая сталь AISI 304 | Оцинкованная сталь | Нержавеющая сталь AISI 304 |
| 14 | **Направляющая втулка** | Технополимер | Технополимер | Технополимер | Технополимер | Технополимер | Сталь + PTFE | Технополимер |

## РЕМКОМПЛЕКТЫ

| Диаметр поршня, мм | Кодировка ремкомплекта | Состав ремкомплекта |
|---|---|---|
| **32** | K02-63-32 | Кольцо уплотнения поршня – 1 шт.<br>Манжета поршня – 2 шт.<br>Манжета штока – 1 шт.<br>Манжета тормозная – 2 шт.<br>Шайба тормозная отбойная – 2 шт. |
| **40**<br>**50**<br>**63** | K02-63P-40<br>K02-63T-40<br>K02-63P-50<br>K02-63T-50<br>K02-63P-63<br>K02-63T-63 | Кольцо уплотнения поршня – 1 шт.<br>Манжета поршня – 2 шт.<br>Манжета штока – 1 шт.<br>Манжета тормозная – 2 шт.<br>Шайба тормозная отбойная – 2 шт. |
| **80**<br>**100** | K02-63-80<br>K02-63-100 | Кольцо уплотнения поршня первого типа – 1 шт.<br>Кольцо уплотнения поршня второго типа – 2 шт.<br>Манжета поршня – 2 шт.<br>Манжета штока – 1 шт.<br>Манжета тормозная – 2 шт.<br>Шайба тормозная отбойная – 2 шт. |
| **125** | K02-63-125 | Антифрикционное кольцо – 1 шт.<br>Кольцо уплотнения поршня – 2 шт.<br>Манжета поршня – 2 шт.<br>Манжета штока – 1 шт.<br>Манжета тормозная – 2 шт.<br>Шайба тормозная отбойная – 2 шт. |

Ремкомплекты с индексами «P» и «T» используются для серии 63 с профилем (P) и с гильзой трубного сечения (T).
Они имеют одинаковый перечень компонентов, но сами компоненты отличаются.



Компания Camozzi Spa оставляет за собой право изменять модели и размеры без уведомления
Изделия разработаны для промышленного использования
Каталог продукции представлен на сайте www.camozzi.ru

## ПРИНАДЛЕЖНОСТИ ДЛЯ ЦИЛИНДРОВ СЕРИИ 63



Шаровой шарнир
Мод. GY



Гайка штока
Мод. U



Ось
Мод. S

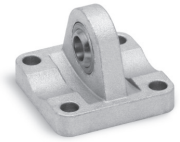

Задний сферический
шарнир Мод. R



Фланец с плавающей
головкой Мод. GKF



Сферический
наконечник Мод. GA

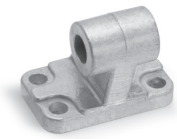

Шарнирное крепление
под углом 90° Мод. ZC

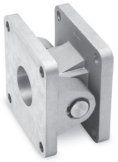

Шарнирное крепление
Мод. C+L+S

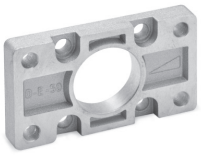

Фланец передний /
задний Мод. D-E



Самоцентрирующийся
шарнир Мод. GK

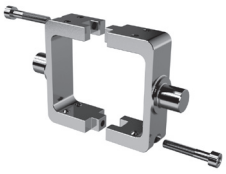

Центральный подвес
Мод. F-63, только для
профильной версии



Лапы
Мод. B-41

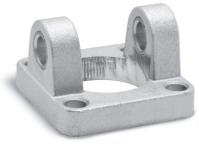

Передняя цапфа
Мод. H и C-H

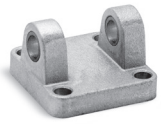

Задняя цапфа
Мод. C и C-H

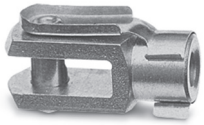

Вилка штока
Мод. G

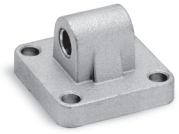

Задняя цапфа
охватываемая
Мод. L

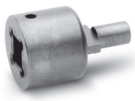

Ключ для разборки
цилиндров
Ø 80 и 100 мм



Подшипники качения
для центральных и
торцевых подвесов
Мод. BF



Передний / задний
торцевой подвес
Мод. FN

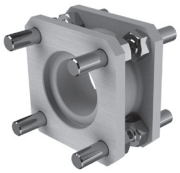

Соединитель
оппозитных
цилиндров
Мод. DC-63



Центральный подвес
Мод. F, версия
с круглой трубой



ПРИМЕЧАНИЕ:
Все принадлежности поставляются отдельно, за исключением гайки штока Мод. U.

Компания Camozzi Spa оставляет за собой право изменять модели и размеры без уведомления
Изделия разработаны для промышленного использования
Каталог продукции представлен на сайте www.camozzi.ru

## Цилиндры Серия 63 – профильная версия, двустороннего действия



Версии: 63MP2... и 63LP2...

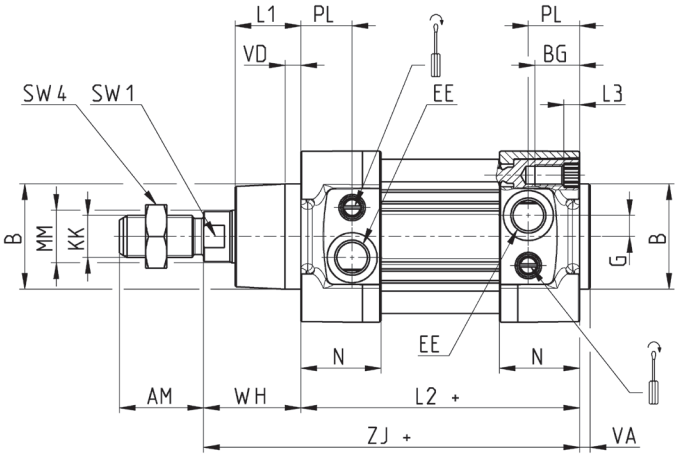


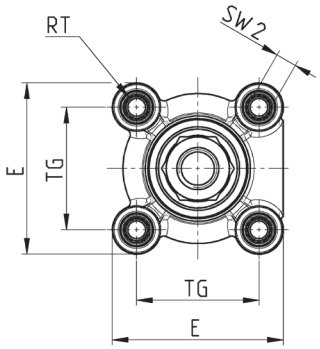


+ = добавить ход

| РАЗМЕРЫ | | | | | | | | | | | | | | | | | | | | | |
|---|---|---|---|---|---|---|---|---|---|---|---|---|---|---|---|---|---|---|---|---|---|
| Ø | ØMM | KK | ØB | PL | L1 | AM | VA | EE | WH | L2+ | L3 | ZJ+ | VD | N | BG | RT | G | TG | E | SW1 | SW2 | SW4 |
| **32** | 12 | M10x1.25 | 30 | 18.5 | 18 | 22 | 4 | G1/8 | 26 | **94** | 5.5 | **120** | 5 | 27 | 16 | M6 | 5 | 32.5 | 47 | 10 | 6 | 17 |
| **40** | 16 | M12x1.25 | 35 | 19 | 21 | 24 | 4 | G1/4 | 30 | **105** | 5.5 | **135** | 5 | 30 | 16 | M6 | 5 | 38 | 55 | 13 | 6 | 19 |
| **50** | 20 | M16x1.5 | 40 | 19.5 | 25 | 32 | 4 | G1/4 | 37 | **106** | 6 | **143** | 6 | 30.5 | 16 | M8 | 8 | 46.5 | 65 | 17 | 8 | 24 |
| **63** | 20 | M16x1.5 | 45 | 24 | 26 | 32 | 4 | G3/8 | 37 | **121** | 6 | **158** | 6 | 37.5 | 16 | M8 | 8 | 56.5 | 75 | 17 | 8 | 24 |
| **80** | 25 | M20x1.5 | 45 | 23.5 | 30 | 40 | 4 | G3/8 | 46 | **128** | 0 | **174** | 7 | 37 | 19 | M10 | 8 | 72 | 93 | 22 | 6 | 30 |
| **100** | 25 | M20x1.5 | 55 | 24 | 35 | 40 | 4 | G1/2 | 51 | **138** | 0 | **189** | 7 | 39.5 | 19.5 | M10 | 8 | 89 | 110 | 22 | 6 | 30 |
| **125** | 32 | M27x2 | 60 | 28 | 42 | 54 | 6 | G1/2 | 65 | **160** | 6 | **225** | 8 | 44 | 23 | M12 | 10.5 | 110 | 135 | 27 | 12 | 41 |

## Цилиндры Серия 63 – круглая гильза, двустороннего действия



Версии: 63MT2... и 63LT2...

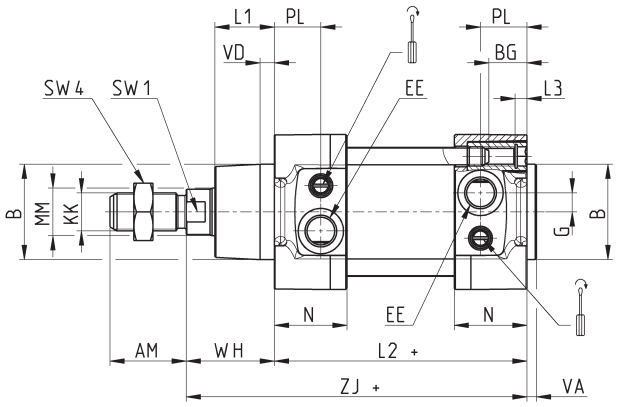


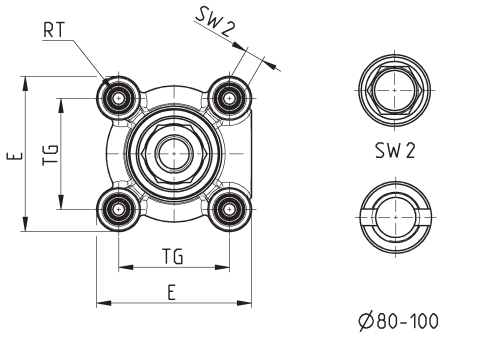


+ = добавить ход

Примечание:
* = Спец. ключ 80-62/8C (см. принадлежности)

| РАЗМЕРЫ | | | | | | | | | | | | | | | | | | | | | |
|---|---|---|---|---|---|---|---|---|---|---|---|---|---|---|---|---|---|---|---|---|---|
| Ø | ØMM | KK | ØB | PL | L1 | AM | VA | EE | WH | L2+ | L3 | ZJ+ | VD | N | BG | RT | G | TG | E | SW1 | SW2 | SW4 |
| **32** | 12 | M10x1.25 | 30 | 18.5 | 18 | 22 | 4 | G1/8 | 26 | **94** | 5 | **120** | 5 | 27 | 16 | M6 | 5 | 32.5 | 47 | 10 | 6 | 17 |
| **40** | 16 | M12x1.25 | 35 | 19 | 21 | 24 | 4 | G1/4 | 30 | **105** | 5 | **135** | 5 | 30 | 16 | M6 | 5 | 38 | 55 | 13 | 6 | 19 |
| **50** | 20 | M16x1.5 | 40 | 19.5 | 25 | 32 | 4 | G1/4 | 37 | **106** | 5 | **143** | 6 | 30.5 | 16 | M8 | 8 | 46.5 | 65 | 17 | 8 | 24 |
| **63** | 20 | M16x1.5 | 45 | 24 | 26 | 32 | 4 | G3/8 | 37 | **121** | 5 | **158** | 6 | 37.5 | 16 | M8 | 8 | 56.5 | 75 | 17 | 8 | 24 |
| **80** | 25 | M20x1.5 | 45 | 23.5 | 30 | 40 | 4 | G3/8 | 46 | **128** | 0 | **174** | 7 | 37 | 19 | M10 | 8 | 72 | 93 | 22 | * | 30 |
| **100** | 25 | M20x1.5 | 55 | 24 | 35 | 40 | 4 | G1/2 | 51 | **138** | 0 | **189** | 7 | 39.5 | 19.5 | M10 | 8 | 89 | 110 | 22 | * | 30 |
| **125** | 32 | M27x2 | 60 | 28 | 42 | 54 | 6 | G1/2 | 65 | **160** | 6 | **225** | 8 | 44 | 23 | M12 | 10.5 | 110 | 135 | 27 | 12 | 41 |



Компания Camozzi Spa оставляет за собой право изменять модели и размеры без уведомления
Изделия разработаны для промышленного использования
Каталог продукции представлен на сайте www.camozzi.ru

## Цилиндры Серия 63 – профильная версия, одностороннего действия, передняя возвратная пружина



Версии: 63MP1... и 63LP1...

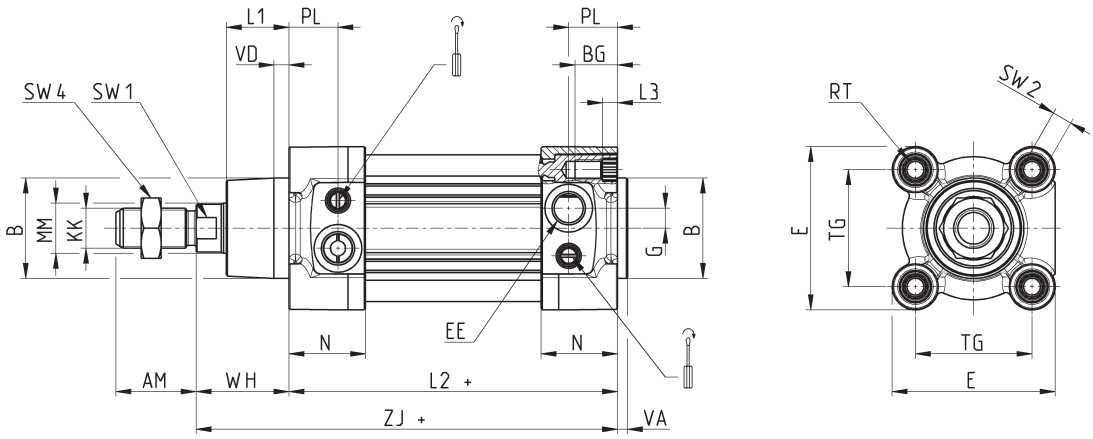


+ = добавить ход

| РАЗМЕРЫ | | | | | | | | | | | | | | | | | | | | | |
|---|---|---|---|---|---|---|---|---|---|---|---|---|---|---|---|---|---|---|---|---|---|
| Ø | ØMM | KK | ØB | PL | L1 | AM | VA | EE | WH | L2+ | L3 | ZJ+ | VD | N | BG | RT | G | TG | E | SW1 | SW2 | SW4 |
| **32** | 12 | M10x1.25 | 30 | 18.5 | 18 | 22 | 4 | G1/8 | 26 | **119** | 5.5 | **145** | 5 | 27 | 16 | M6 | 5 | 32.5 | 47 | 10 | 6 | 17 |
| **40** | 16 | M12x1.25 | 35 | 19 | 21 | 24 | 4 | G1/4 | 30 | **130** | 5.5 | **160** | 5 | 30 | 16 | M6 | 5 | 38 | 55 | 13 | 6 | 19 |
| **50** | 20 | M16x1.5 | 40 | 19.5 | 25 | 32 | 4 | G1/4 | 37 | **131** | 6 | **168** | 6 | 30.5 | 16 | M8 | 8 | 46.5 | 65 | 17 | 8 | 24 |
| **63** | 20 | M16x1.5 | 45 | 24 | 26 | 32 | 4 | G3/8 | 37 | **146** | 6 | **183** | 6 | 37.5 | 16 | M8 | 8 | 56.5 | 75 | 17 | 8 | 24 |
| **80** | 25 | M20x1.5 | 45 | 23.5 | 30 | 40 | 4 | G3/8 | 46 | **153** | 0 | **199** | 7 | 37 | 19 | M10 | 8 | 72 | 93 | 22 | 6 | 30 |
| **100** | 25 | M20x1.5 | 55 | 24 | 35 | 40 | 4 | G1/2 | 51 | **163** | 0 | **214** | 7 | 39.5 | 19.5 | M10 | 8 | 89 | 110 | 22 | 6 | 30 |
| **125** | 32 | M27x2 | 60 | 28 | 42 | 54 | 6 | G1/2 | 65 | **185** | 6 | **250** | 8 | 44 | 23 | M12 | 10.5 | 110 | 135 | 27 | 12 | 41 |

## Цилиндры Серии 63 – профильная версия, одностороннего действия, задняя возвратная пружина



Версии: 63MP9... и 63LP9...

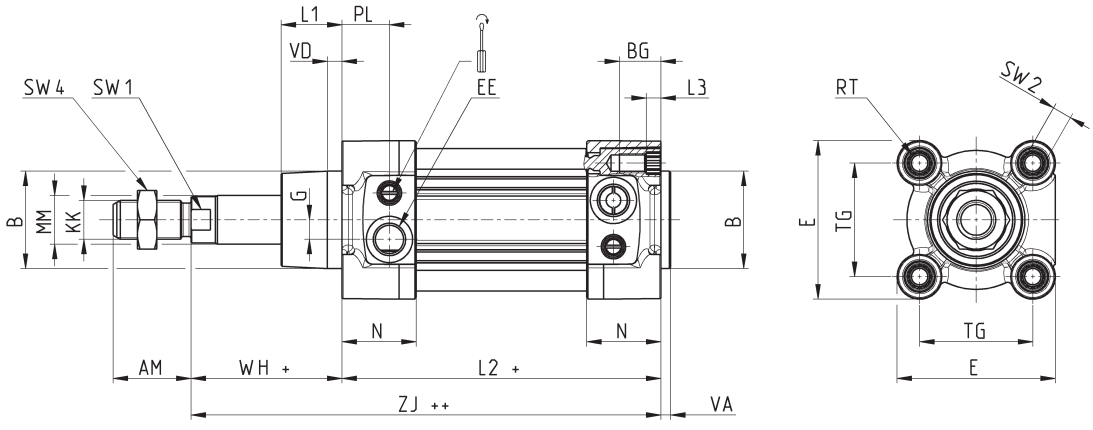


+ = добавить ход
++ = добавить ход дважды

| РАЗМЕРЫ | | | | | | | | | | | | | | | | | | | | | |
|---|---|---|---|---|---|---|---|---|---|---|---|---|---|---|---|---|---|---|---|---|---|
| Ø | ØMM | KK | ØB | PL | L1 | AM | VA | EE | WH+ | L2+ | L3 | ZJ++ | VD | N | BG | RT | G | TG | E | SW1 | SW2 | SW4 |
| **32** | 12 | M10x1.25 | 30 | 18.5 | 18 | 22 | 4 | G1/8 | **51** | **119** | 5.5 | **170** | 5 | 27 | 16 | M6 | 5 | 32.5 | 47 | 10 | 6 | 17 |
| **40** | 16 | M12x1.25 | 35 | 19 | 21 | 24 | 4 | G1/4 | **55** | **130** | 5.5 | **185** | 5 | 30 | 16 | M6 | 5 | 38 | 55 | 13 | 6 | 19 |
| **50** | 20 | M16x1.5 | 40 | 19.5 | 25 | 32 | 4 | G1/4 | **62** | **131** | 6 | **193** | 6 | 30.5 | 16 | M8 | 8 | 46.5 | 65 | 17 | 8 | 24 |
| **63** | 20 | M16x1.5 | 45 | 24 | 26 | 32 | 4 | G3/8 | **62** | **146** | 6 | **208** | 6 | 37.5 | 16 | M8 | 8 | 56.5 | 75 | 17 | 8 | 24 |
| **80** | 25 | M20x1.5 | 45 | 23.5 | 30 | 40 | 4 | G3/8 | **71** | **153** | 0 | **224** | 7 | 37 | 19 | M10 | 8 | 72 | 93 | 22 | 6 | 30 |
| **100** | 25 | M20x1.5 | 55 | 24 | 35 | 40 | 4 | G1/2 | **76** | **163** | 0 | **239** | 7 | 39.5 | 19.5 | M10 | 8 | 89 | 110 | 22 | 6 | 30 |
| **125** | 32 | M27x2 | 60 | 28 | 42 | 54 | 6 | G1/2 | **90** | **185** | 6 | **275** | 8 | 44 | 23 | M12 | 10.5 | 110 | 135 | 27 | 12 | 41 |

Компания Camozzi Spa оставляет за собой право изменять модели и размеры без уведомления
Изделия разработаны для промышленного использования
Каталог продукции представлен на сайте www.camozzi.ru

## Цилиндры Серии 63 – круглая гильза, одностороннего действия, передняя возвратная пружина



Версии: 63MT1... и 63LT1...

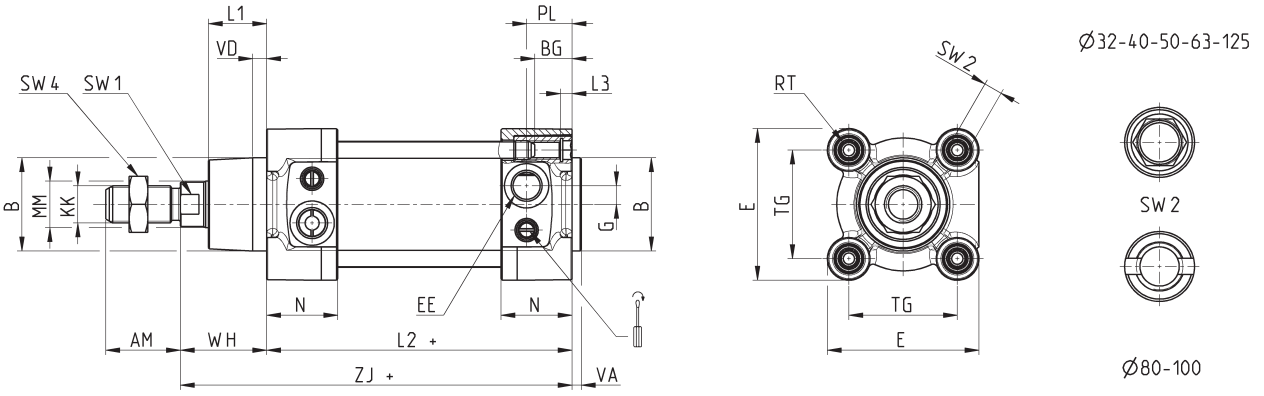


\+ = добавить ход

Примечание:
* = Спец. ключ 80-62/8C (см. принадлежности)

РАЗМЕРЫ

| Ø | ØMM | KK | ØB | PL | L1 | AM | VA | EE | WH | L2+ | L3 | ZJ+ | VD | N | BG | RT | G | TG | E | SW1 | SW2 | SW4 |
|---|---|---|---|---|---|---|---|---|---|---|---|---|---|---|---|---|---|---|---|---|---|---|
| **32** | 12 | M10x1.25 | 30 | 18.5 | 18 | 22 | 4 | G1/8 | 26 | **119** | 5 | **145** | 5 | 27 | 16 | M6 | 5 | 32.5 | 47 | 10 | 6 | 17 |
| **40** | 16 | M12x1.25 | 35 | 19 | 21 | 24 | 4 | G1/4 | 30 | **130** | 5 | **160** | 5 | 30 | 16 | M6 | 5 | 38 | 55 | 13 | 6 | 19 |
| **50** | 20 | M16x1.5 | 40 | 19.5 | 25 | 32 | 4 | G1/4 | 37 | **131** | 5 | **168** | 6 | 30.5 | 16 | M8 | 8 | 46.5 | 65 | 17 | 8 | 24 |
| **63** | 20 | M16x1.5 | 45 | 24 | 26 | 32 | 4 | G3/8 | 37 | **146** | 5 | **183** | 6 | 37.5 | 16 | M8 | 8 | 56.5 | 75 | 17 | 8 | 24 |
| **80** | 25 | M20x1.5 | 45 | 23.5 | 30 | 40 | 4 | G3/8 | 46 | **153** | 0 | **199** | 7 | 37 | 19 | M10 | 8 | 72 | 93 | 22 | * | 30 |
| **100** | 25 | M20x1.5 | 55 | 24 | 35 | 40 | 4 | G1/2 | 51 | **163** | 0 | **214** | 7 | 39.5 | 19.5 | M10 | 8 | 89 | 110 | 22 | * | 30 |
| **125** | 32 | M27x2 | 60 | 28 | 42 | 54 | 6 | G1/2 | 65 | **185** | 6 | **250** | 8 | 44 | 23 | M12 | 10.5 | 110 | 135 | 27 | 12 | 41 |

## Цилиндры Серии 63 – круглая гильза, одностороннего действия, задняя возвратная пружина



Версии: 63MT9... и 63LT9...

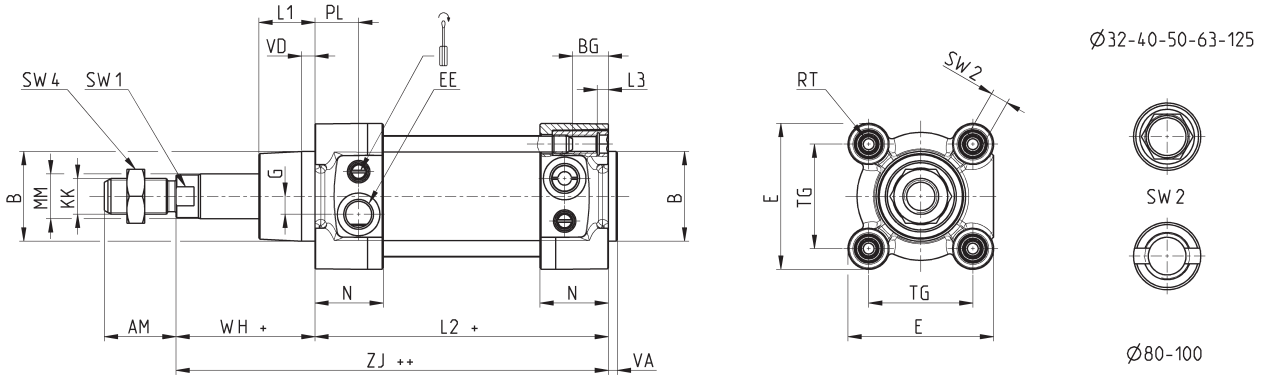


\+ = добавить ход
\++ = добавить ход дважды

Примечание:
* = Спец. ключ 80-62/8C (см. принадлежности)

РАЗМЕРЫ

| Ø | ØMM | KK | ØB | PL | L1 | AM | VA | EE | WH+ | L2+ | L3 | ZJ++ | VD | N | BG | RT | G | TG | E | SW1 | SW2 | SW4 |
|---|---|---|---|---|---|---|---|---|---|---|---|---|---|---|---|---|---|---|---|---|---|---|
| **32** | 12 | M10x1.25 | 30 | 18.5 | 18 | 22 | 4 | G1/8 | **51** | **119** | 5 | **170** | 5 | 27 | 16 | M6 | 5 | 32.5 | 47 | 10 | 6 | 17 |
| **40** | 16 | M12x1.25 | 35 | 19 | 21 | 24 | 4 | G1/4 | **55** | **130** | 5 | **185** | 5 | 30 | 16 | M6 | 5 | 38 | 55 | 13 | 6 | 19 |
| **50** | 20 | M16x1.5 | 40 | 19.5 | 25 | 32 | 4 | G1/4 | **62** | **131** | 5 | **193** | 6 | 30.5 | 16 | M8 | 8 | 46.5 | 65 | 17 | 8 | 24 |
| **63** | 20 | M16x1.5 | 45 | 24 | 26 | 32 | 4 | G3/8 | **62** | **146** | 5 | **208** | 6 | 37.5 | 16 | M8 | 8 | 56.5 | 75 | 17 | 8 | 24 |
| **80** | 25 | M20x1.5 | 45 | 23.5 | 30 | 40 | 4 | G3/8 | **71** | **153** | 0 | **224** | 7 | 37 | 19 | M10 | 8 | 72 | 93 | 22 | * | 30 |
| **100** | 25 | M20x1.5 | 55 | 24 | 35 | 40 | 4 | G1/2 | **76** | **163** | 0 | **239** | 7 | 39.5 | 19.5 | M10 | 8 | 89 | 110 | 22 | * | 30 |
| **125** | 32 | M27x2 | 60 | 28 | 42 | 54 | 6 | G1/2 | **90** | **185** | 6 | **275** | 8 | 44 | 23 | M12 | 10.5 | 110 | 135 | 27 | 12 | 41 |



Компания Camozzi Spa оставляет за собой право изменять модели и размеры без уведомления
Изделия разработаны для промышленного использования
Каталог продукции представлен на сайте www.camozzi.ru

## Цилиндры Серии 63 – профильная версия, проходной шток



Версии: 63MP6..., 63MP7..., 63LP6... и 63LP7...
Примечание: размеры ZM и L2 цилиндров одностороннего действия увеличить на 25 мм.

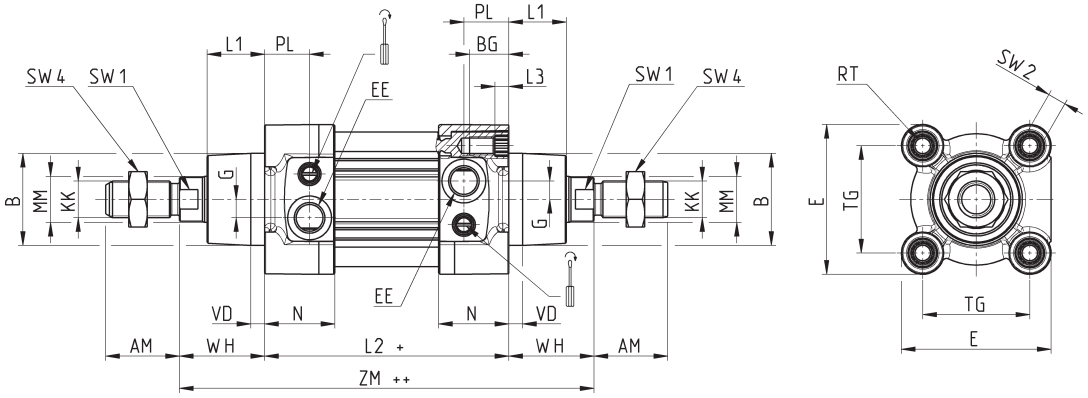


+ = добавить ход
++ = добавить ход дважды

РАЗМЕРЫ

| Ø | ØMM | KK | ØB | PL | L1 | AM | EE | WH | L2+ | L3 | ZM++ | VD | N | BG | RT | G | TG | E | ØF | SW1 | SW2 | SW4 |
|---|---|---|---|---|---|---|---|---|---|---|---|---|---|---|---|---|---|---|---|---|---|---|
| **32** | 12 | M10x1.25 | 30 | 18.5 | 18 | 22 | G1/8 | 26 | **94** | 5.5 | **146** | 5 | 27 | 16 | M6 | 5 | 32.5 | 47 | - | 10 | 6 | 17 |
| **40** | 16 | M12x1.25 | 35 | 19 | 21 | 24 | G1/4 | 30 | **105** | 5.5 | **165** | 5 | 30 | 16 | M6 | 5 | 38 | 55 | - | 13 | 6 | 19 |
| **50** | 20 | M16x1.5 | 40 | 19.5 | 25 | 32 | G1/4 | 37 | **106** | 6 | **180** | 6 | 30.5 | 16 | M8 | 8 | 46.5 | 65 | 8 | 17 | 8 | 24 |
| **63** | 20 | M16x1.5 | 45 | 24 | 26 | 32 | G3/8 | 37 | **121** | 6 | **195** | 6 | 37.5 | 16 | M8 | 8 | 56.5 | 75 | 8 | 17 | 8 | 24 |
| **80** | 25 | M20x1.5 | 45 | 23.5 | 30 | 40 | G3/8 | 46 | **128** | 0 | **220** | 7 | 37 | 19 | M10 | 8 | 72 | 93 | 8 | 22 | 6 | 30 |
| **100** | 25 | M20x1.5 | 55 | 24 | 35 | 40 | G1/2 | 51 | **138** | 0 | **240** | 7 | 39.5 | 19.5 | M10 | 8 | 89 | 110 | 8 | 22 | 6 | 30 |
| **125** | 32 | M27x2 | 60 | 28 | 42 | 54 | G1/2 | 65 | **160** | 6 | **290** | 8 | 44 | 23 | M12 | 10.5 | 110 | 135 | - | 27 | 12 | 41 |

## Цилиндры Серии 63 – круглая гильза, проходной шток



Версии: 63MT6..., 63MT7..., 63LT6... и 63LT7...
Примечание: размеры ZM и L2 цилиндров одностороннего действия увеличить на 25 мм.

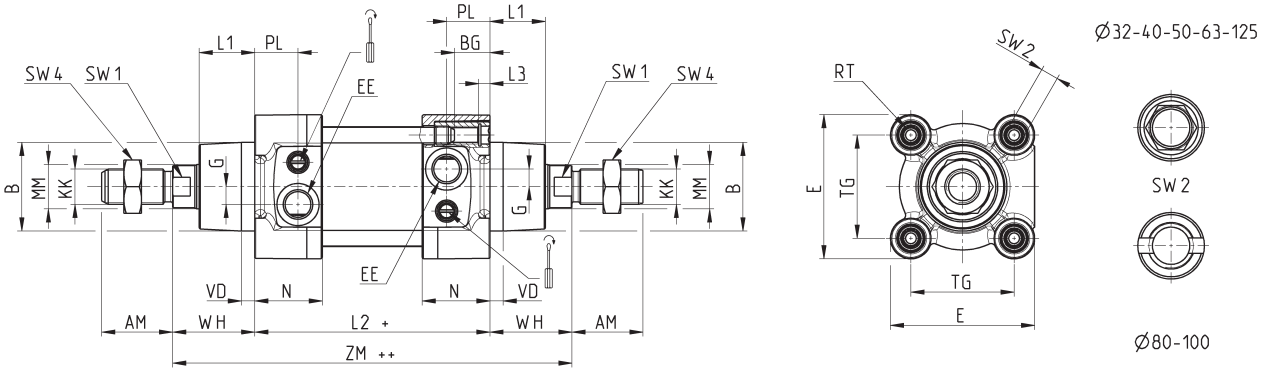


+ = добавить ход
++ = добавить ход дважды

Примечание:
* = Спец. ключ 80-62/8C (см. принадлежности)

РАЗМЕРЫ

| Ø | ØMM | KK | ØB | PL | L1 | AM | EE | WH | L2+ | L3 | ZM++ | VD | N | BG | RT | G | TG | E | ØF | SW1 | SW2 | SW4 |
|---|---|---|---|---|---|---|---|---|---|---|---|---|---|---|---|---|---|---|---|---|---|---|
| **32** | 12 | M10x1.25 | 30 | 18.5 | 18 | 22 | G1/8 | 26 | **94** | 5 | **146** | 5 | 27 | 16 | M6 | 5 | 32.5 | 47 | - | 10 | 6 | 17 |
| **40** | 16 | M12x1.25 | 35 | 19 | 21 | 24 | G1/4 | 30 | **105** | 5 | **165** | 5 | 30 | 16 | M6 | 5 | 38 | 55 | - | 13 | 6 | 19 |
| **50** | 20 | M16x1.5 | 40 | 19.5 | 25 | 32 | G1/4 | 37 | **106** | 5 | **180** | 6 | 30.5 | 16 | M8 | 8 | 46.5 | 65 | 8 | 17 | 8 | 24 |
| **63** | 20 | M16x1.5 | 45 | 24 | 26 | 32 | G3/8 | 37 | **121** | 5 | **195** | 6 | 37.5 | 16 | M8 | 8 | 56.5 | 75 | 8 | 17 | 8 | 24 |
| **80** | 25 | M20x1.5 | 45 | 23.5 | 30 | 40 | G3/8 | 46 | **128** | 0 | **220** | 7 | 37 | 19 | M10 | 8 | 72 | 93 | 8 | 22 | * | 30 |
| **100** | 25 | M20x1.5 | 55 | 24 | 35 | 40 | G1/2 | 51 | **138** | 0 | **240** | 7 | 39.5 | 19.5 | M10 | 8 | 89 | 110 | 8 | 22 | * | 30 |
| **125** | 32 | M27x2 | 60 | 28 | 42 | 54 | G1/2 | 65 | **160** | 6 | **290** | 8 | 44 | 23 | M12 | 10.5 | 110 | 135 | - | 27 | 12 | 41 |

Компания Camozzi Spa оставляет за собой право изменять модели и размеры без уведомления
Изделия разработаны для промышленного использования
Каталог продукции представлен на сайте www.camozzi.ru

## Цилиндры Серии 63 – с фиксатором штока



Версии: 63MT1... и 63LT1

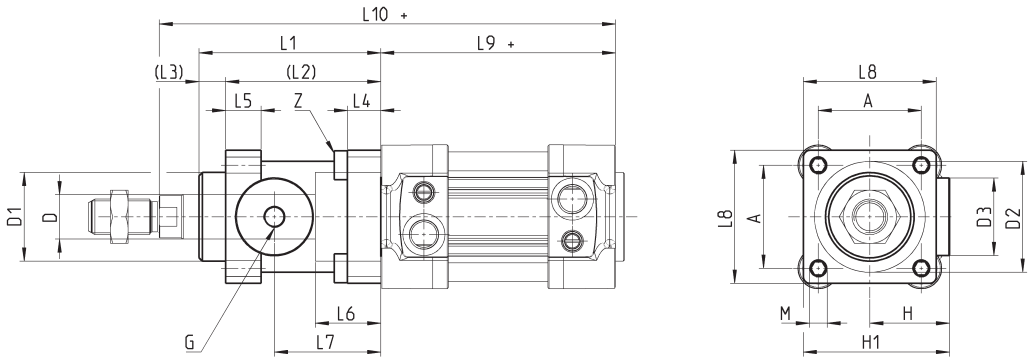


+ = добавить ход

| РАЗМЕРЫ | | | | | | | | | | | | | | | | | | | |
|---|---|---|---|---|---|---|---|---|---|---|---|---|---|---|---|---|---|---|---|
| Ø | ØD | ØD1 | ØD2 | ØD3 | A | G | H | H1 | L1 | L2 | L3 | L4 | L5 | L6 | L7 | L8 | L9+ | L10+ | M | Z |
| **32** | 12 | 30.5 | 35 | 25 | 32,5 | M5 | 25,5 | 46,5 | 58 | 48 | 10 | 8 | 13 | 20,5 | 34 | 45 | **94** | **160** | M6 | M6x20 |
| **40** | 16 | 35 | 40 | 28 | 38 | G1/8 | 30 | 53 | 65 | 55 | 10 | 8 | 13 | 22,5 | 38 | 50 | **105** | **178** | M6 | M6x20 |
| **50** | 20 | 40 | 50 | 35 | 46,5 | G1/8 | 36 | 64 | 82 | 70 | 12 | 15 | 16 | 29,5 | 48 | 60 | **106** | **200** | M8 | M6x20 |
| **63** | 20 | 45 | 60 | 38 | 56,5 | G1/8 | 40 | 75 | 82 | 70 | 12 | 15 | 16 | 29,5 | 49,5 | 70 | **121** | **215** | M8 | M8x30 |
| **80** | 25 | 45 | 80 | 48 | 72 | G1/8 | 50 | 95 | 110 | 90 | 20 | 18 | 20 | 35 | 61 | 90 | **128** | **254** | M10 | M10x35 |
| **100** | 25 | 55 | 100 | 58 | 89 | G1/8 | 58 | 110,5 | 115 | 100 | 15 | 18 | 20 | 39 | 69 | 105 | **138** | **269** | M10 | M10x35 |
| **125** | 32 | 60 | 130 | 65 | 110 | G1/8 | 80 | 150 | 167 | 122 | 45 | 22 | 30 | 51 | 86,5 | 140 | **160** | **350** | M12 | M12x40 |

## Цилиндры Серии 63 с внутренней резьбой штока

**Новая версия**

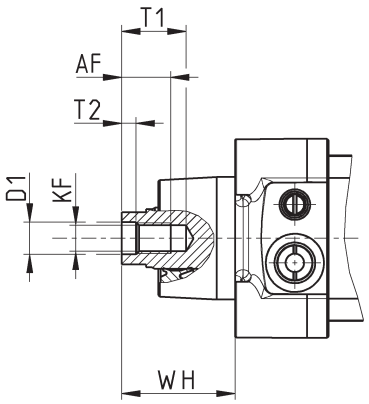


| Ø | AF Min | KF | ØD1 | T1 Max | T2 | WH |
|---|---|---|---|---|---|---|
| **32** | 12 | M6x1 | 6.4 | 16 | 2.6 | 26 |
| **40** | 12 | M8x1.25 | 8.4 | 16 | 3.3 | 30 |
| **50** | 16 | M10x1.5 | 10.5 | 21 | 4.7 | 37 |
| **63** | 16 | M10x1.5 | 10.5 | 21 | 4.7 | 37 |
| **80** | 20 | M12x1.75 | 13 | 26.5 | 6.1 | 46 |
| **100** | 20 | M12x1.75 | 13 | 26.5 | 6.1 | 54 |
| **125** | 32 | M16x2 | 17 | 40 | 8 | 65 |



Компания Camozzi Spa оставляет за собой право изменять модели и размеры без уведомления
Изделия разработаны для промышленного использования
Каталог продукции представлен на сайте www.camozzi.ru

## Цилиндры Серии 63 - круглая гильза, тандем

Новая версия

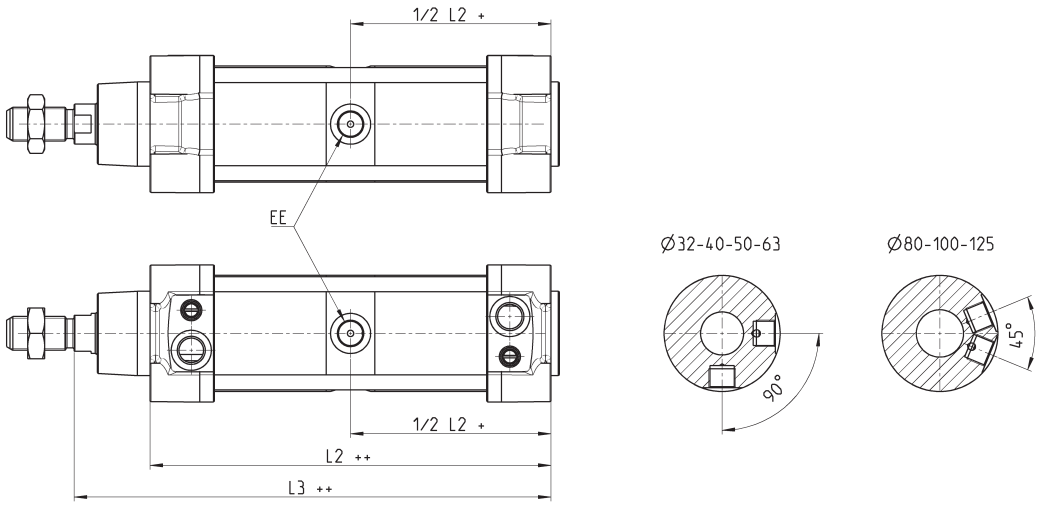


+ = добавить ход
++ = добавить ход дважды

| Ø | EE | L2 | L3 |
|---|---|---|---|
| **32** | G1/8 | **171.5** | **197.5** |
| **40** | G1/4 | **191.5** | **221.5** |
| **50** | G1/4 | **188** | **225** |
| **63** | G3/8 | **204** | **241** |
| **80** | G3/8 | **225.5** | **271.5** |
| **100** | G1/2 | **231** | **282** |
| **125** | G1/2 | **264** | **329** |

## Цилиндры Серии 63 - профиль, тандем

Новая версия

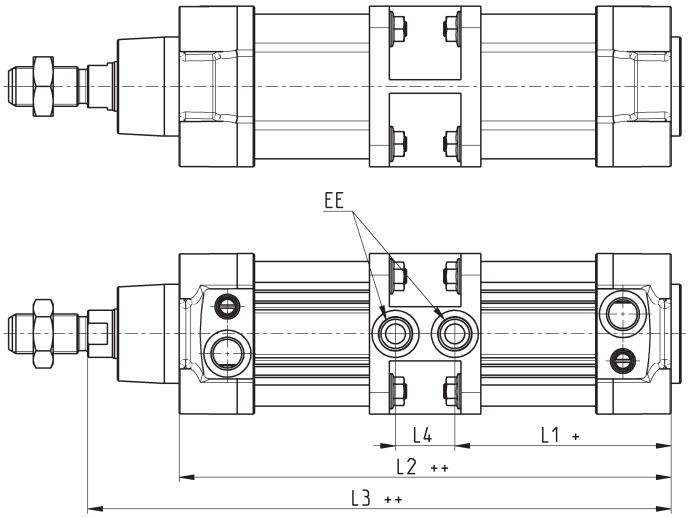


+ = добавить ход
++ = добавить ход дважды

| Ø | EE | L1+ | L2++ | L3++ | L4 |
|---|---|---|---|---|---|
| **32** | G1/8 | **76.5** | **171.5** | **197.5** | 18.5 |
| **40** | G1/4 | **88.5** | **200** | **230** | 23 |
| **50** | G1/4 | **87.5** | **199** | **236** | 24 |
| **63** | G3/8 | **98** | **223** | **260** | 27 |
| **80** | G3/8 | **104.5** | **236** | **282** | 27 |
| **100** | G1/2 | **116** | **260** | **311** | 28 |
| **125** | G1/2 | **132** | **264** | **329** | 0 |



Компания Camozzi Spa оставляет за собой право изменять модели и размеры без уведомления
Изделия разработаны для промышленного использования
Каталог продукции представлен на сайте www.camozzi.ru

## Цилиндры Серии 63 - круглая гильза, мультипозиционный

Новая версия

X1 = промежуточный ход
X2 = полный ход

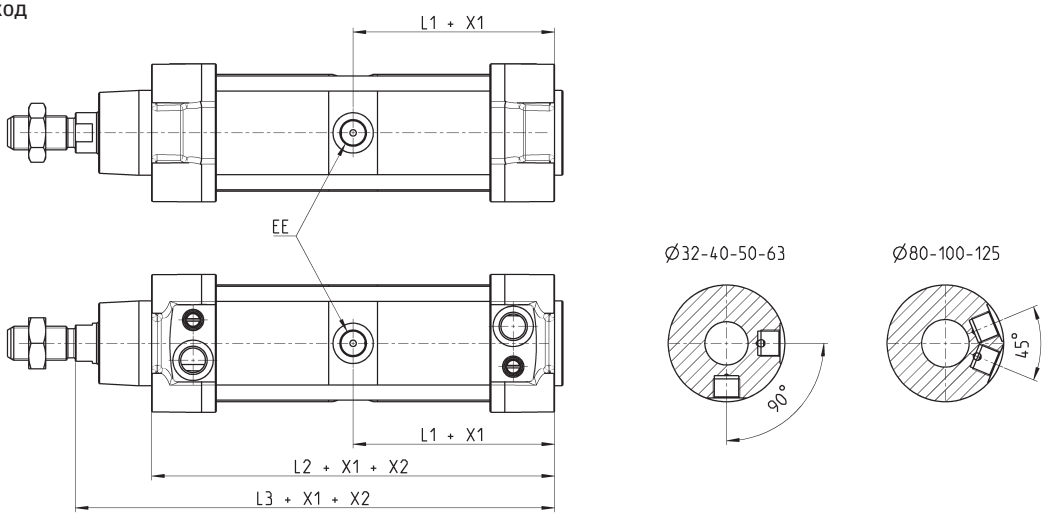


| Ø | EE | L1 | L2 | L3 |
|---|---|---|---|---|
| **32** | G1/8 | 86 | 171.5 | 197.5 |
| **40** | G1/4 | 96 | 191.5 | 221.5 |
| **50** | G1/4 | 94 | 188 | 225 |
| **63** | G3/8 | 102 | 204 | 241 |
| **80** | G3/8 | 113 | 225.5 | 271.5 |
| **100** | G1/2 | 115.5 | 231 | 282 |
| **125** | G1/2 | 132 | 264 | 329 |

## Цилиндры Серии 63 - профиль, мультипозиционный

Новая версия

X1 = промежуточный ход
X2 = полный ход

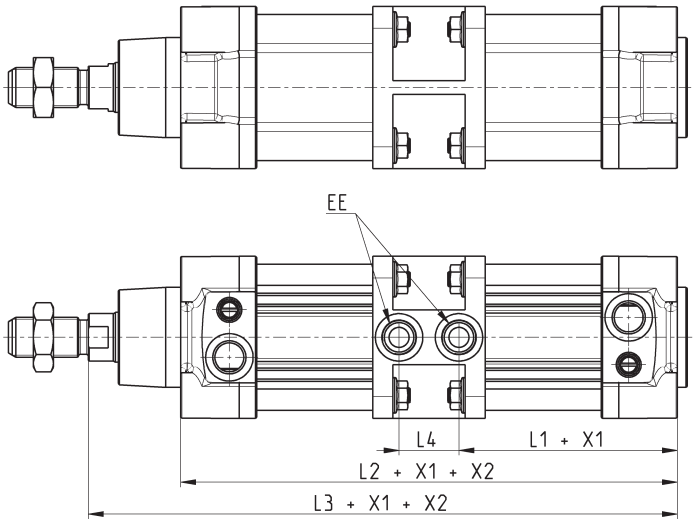


| Ø | EE | L1 | L2 | L3 | L4 |
|---|---|---|---|---|---|
| **32** | G1/8 | 76.5 | 171.5 | 197.5 | 18.5 |
| **40** | G1/4 | 88.5 | 200 | 230 | 23 |
| **50** | G1/4 | 87.5 | 199 | 236 | 24 |
| **63** | G3/8 | 98 | 223 | 260 | 27 |
| **80** | G3/8 | 104.5 | 236 | 282 | 27 |
| **100** | G1/2 | 116 | 260 | 311 | 28 |
| **125** | G1/2 | 132 | 264 | 329 | 0 |



Компания Camozzi Spa оставляет за собой право изменять модели и размеры без уведомления
Изделия разработаны для промышленного использования
Каталог продукции представлен на сайте www.camozzi.ru

## Цилиндры Серии 63 с гофрозащитой штока

Новая версия

+ = добавить ход
++ = добавить ход дважды

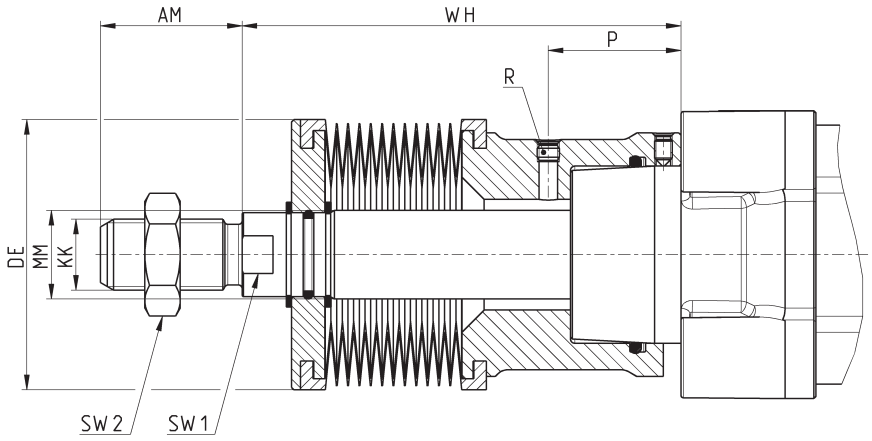


| Ø | Ход | WH | AM | KK | MM | P | R | SW1 | SW2 |
|---|---|---|---|---|---|---|---|---|---|
| **32** | 0 ÷ 245 | 88 | 22 | M10x1.25 | 12 | 25 | M5 | 10 | 17 |
| **32** | 246 ÷ 490 | 132 | 22 | M10x1.25 | 12 | 25 | M5 | 10 | 17 |
| **40** | 0 ÷ 245 | 89 | 24 | M12x1.25 | 16 | 26 | M5 | 13 | 19 |
| **40** | 246 ÷ 490 | 133 | 24 | M12x1.25 | 16 | 26 | M5 | 13 | 19 |
| **50** | 0 ÷ 245 | 99 | 32 | M16x1.5 | 20 | 30 | M5 | 17 | 24 |
| **50** | 246 ÷ 490 | 143 | 32 | M16x1.5 | 20 | 30 | M5 | 17 | 24 |
| **63** | 0 ÷ 245 | 76 | 32 | M16x1.5 | 20 | 16.5 | M5 | 17 | 24 |
| **63** | 246 ÷ 490 | 120 | 32 | M16x1.5 | 20 | 16.5 | M5 | 17 | 24 |
| **80** | 0 ÷ 285 | 86 | 40 | M20x1.5 | 25 | 11.5 | G1/8 | 22 | 30 |
| **80** | 286 ÷ 570 | 139 | 40 | M20x1.5 | 25 | 11.5 | G1/8 | 22 | 30 |
| **100** | 0 ÷ 285 | 86 | 40 | M20x1.5 | 25 | 12 | G1/8 | 22 | 30 |
| **100** | 286 ÷ 570 | 139 | 40 | M20x1.5 | 25 | 12 | G1/8 | 22 | 30 |
| **125** | 0 ÷ 285 | 108 | 54 | M27x2 | 32 | 30 | G1/8 | 29 | 41 |
| **125** | 286 ÷ 570 | 161 | 54 | M27x2 | 32 | 30 | G1/8 | 29 | 41 |

## Цилиндры Серии 63 - круглая гильза, оппозитный цилиндр с общими шпильками

Новая версия

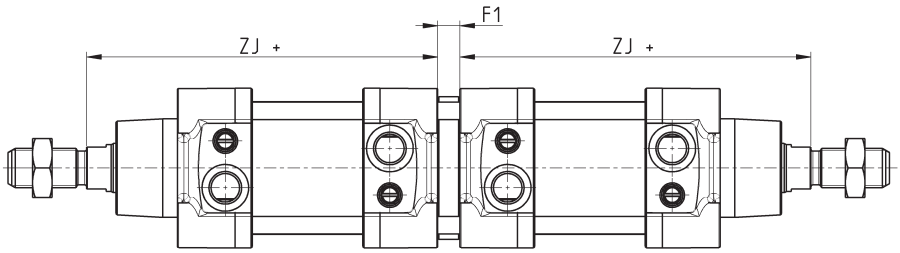


| Ø | F1 | ZJ+ | Макс. общий ход (мм) |
|---|---|---|---|
| **32** | 9 | **120** | 500 |
| **40** | 9 | **135** | 800 |
| **50** | 9 | **143** | 800 |
| **63** | 9 | **158** | 700 |
| **80** | 9 | **174** | 1000 |
| **100** | 9 | **189** | 900 |
| **125** | 20 | **225** | 1000 |

Компания Camozzi Spa оставляет за собой право изменять модели и размеры без уведомления
Изделия разработаны для промышленного использования
Каталог продукции представлен на сайте www.camozzi.ru