Цанговые коллекторы и фитинги Compact Серия 7000

Материал: технополимер
Под трубку с внешними диаметрами: 4, 6, 8, 10, 12, 16 мм
Присоединение: метрическая резьба (M5, M7),
BSP (G1/8, G1/4, G3/8, G1/2, G3/4)

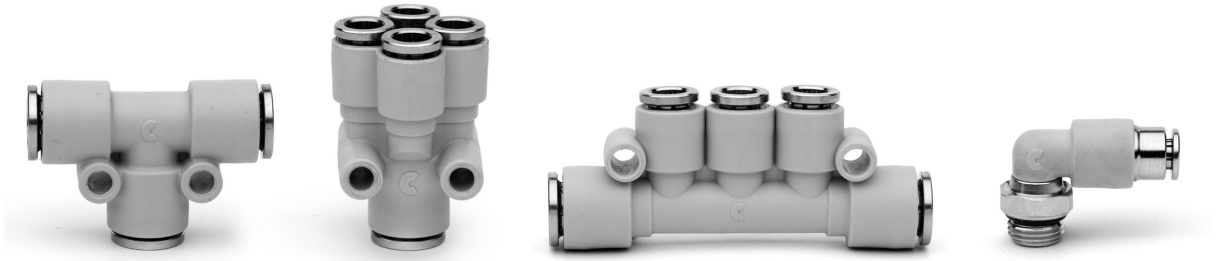

Эти новые модели выполнены из технополимера, обеспечивающего основные технические характеристики, которые уже заложены в фитингах Camozzi.

Эти фитинги обеспечивают сверхвысокую гибкость в установке, имеют малый вес и легкую эксплуатацию цанги и внутреннего уплотнения. Все материалы, используемые в этих фитингах, за исключением внутренних уплотнений, могут быть переработаны и использованы повторно.

ОСНОВНЫЕ ХАРАКТЕРИСТИКИ

Материалы	корпус – технополимер, цанга – латунь OT58 покрытая никелем, уплотнительное кольцо – NBR, вставка латунь OT58
Присоединение	трубная цилиндрическая резьба ISO 228 (BSP)
Рабочее давление	-0,9 ÷ 16 бар
Трубки для присоединения	полиэстер, полиамид, полиэтилен, полиуретан, PTFE
Диаметры трубок	ø 4, 6, 8, 10, 12, 16 мм
Рабочая среда	сжатый воздух (при использовании других сред, пожалуйста, обращайтесь к нашим инженерам)
Рабочая температура	-20°C ÷ 60°C (см. характеристики трубок)

ПРИМЕР МОНТАЖА

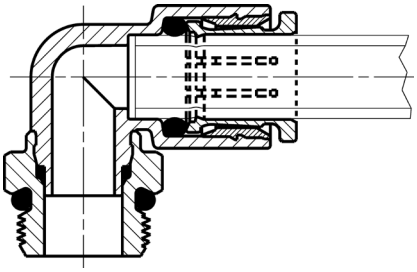

Фитинги Мод. 7640



Для сборки с Мод. 7632 02, 7632 03

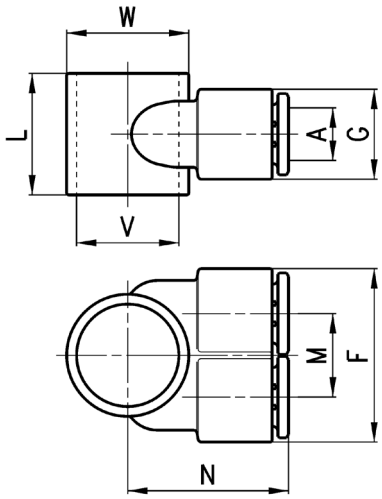

РАЗМЕРЫ									
Мод.	A	F	G	L	M	N	V	W	Вес (г)
7640 4-1/8	4	22,3	11,6	15,5	10,7	21	11	14	6
7640 6-1/8	6	22,3	11,6	15,5	10,7	21	11	14	7
7640 6-1/4	6	26,6	13,9	18,5	12,7	24,5	15,5	18,5	9
7640 8-1/8	8	26,6	13,9	15,5	12,7	22	11	14	10
7640 8-1/4	8	26,6	13,9	18,5	12,7	24,5	15,5	18,5	10
7640 10-1/4	10	31	16	18,5	15	26,5	15,5	18,5	13

Фитинги Мод. 7632 02



Пустотелые болты
Для сборки с фитингами Мод. 7610, 7640

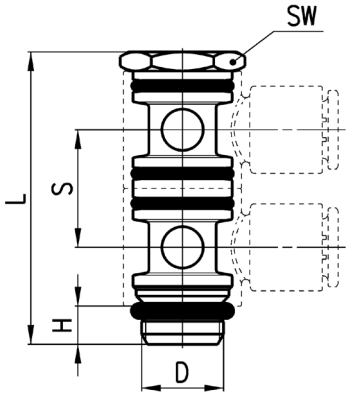

РАЗМЕРЫ						
Мод.	D	H	L	S	SW	Вес (г)
7632 02-1/8	G1/8	5	38,5	15,5	13	14
7632 02-1/4	G1/4	6	46	18,5	17	29
7632 02-3/8	G3/8	7	54	22	20	45

Фитинги Мод. 7632 03



Пустотелые болты
Для сборки с фитингами Мод. 7610, 7640

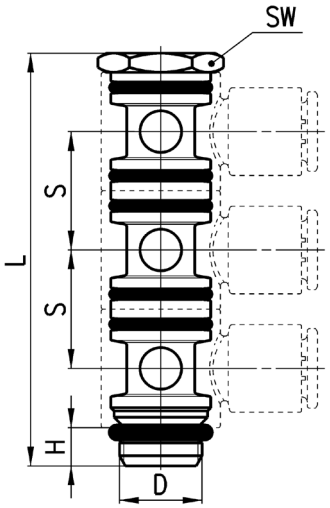

РАЗМЕРЫ						
Мод.	D	H	L	S	SW	Вес (г)
7632 03-1/8	G1/8	5	54	15,5	13	18
7632 03-1/4	G1/4	6	64,5	18,5	17	39

Компания Camozzi Spa оставляет за собой право изменять модели и размеры без уведомления
Изделия разработаны для промышленного использования
Каталог продукции представлен на сайте www.camozzi.ru