Фитинги и трубопроводы для пневматических тормозных систем Серия 9000

Размеры трубопроводов
4x1; 6x1; 8x1; 10x1; 10x1,5; 12x1,5; 15x1,5; 15x2; 16x1,5; 16x2; 18x2

Размер резьбы
метрическая: M10x1; M12x1,5; M14x1,5; M16x1,5; M18x1,5; M22x1,5
коническая: 1/8″ NPTF и 3/8″ NPTF



Фитинги серии 9000 предназначены для соединения трубопроводов пневматической тормозной системы коммерческого автотранспорта, прицепов и сельскохозяйственной техники.
Целью процесса разработки было обеспечение надежности и простоты сборки.
После подсоединения трубопровода к фитингу его можно снова демонтировать с помощью специального съёмного ключа DRK, таким образом, фитинг может оставаться установленным в резьбовом гнезде агрегата пневматической тормозной системы.
Каждый фитинг снабжен резиновым колпачком для защиты от грязи и воды. Фитинги серии 9000 сертифицированы и производятся в соответствии со стандартами IATF 16949: 2016.

Прочный латунный корпус фитингов обеспечивает безопасную работу в суровых условиях и высокую устойчивость к коррозии.
Внутренняя опорная втулка из стеклонаполненного полиамида гарантирует правильное и стабильное положение и фиксацию установленного трубопровода пневматической тормозной системы даже под воздействием перепадов температуры или динамических вибраций.
Уплотнительные кольца и защитный колпачок изготовлены из бутадиен-нитрильного каучука и устойчивы к воздействию масла.
Фитинги серии 9000 поставляются в собранном виде и сразу готовы к установке.

Фитинг Мод. D2602 13-M16X1,5-S03-C



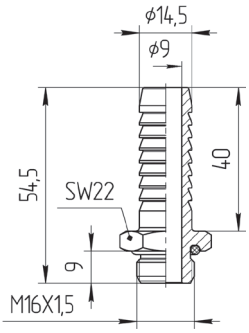

Заглушка Мод. D2612



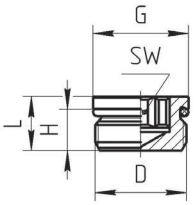

РАЗМЕРЫ

Мод.	D	H	L	G	SW	Вес (г)
D2612 M12X1,5C	M12X1,5	10	12	13	6	6,5
D2612 M16X1,5C	M16X1,5	10	12,5	17	8	13
D2612 M22X1,5C	M22X1,5	10	13	23	12	26

Фитинг угловой Мод. D1022



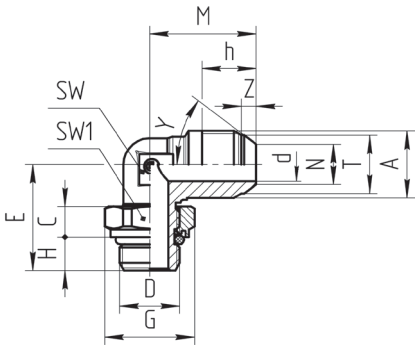

РАЗМЕРЫ

Мод.	A	D	d	C	E	G	H	h min	M	N	T	Y	Z	SW	SW1	Вес (г)
D1022 M18X1,5-M16X1,5C-74	M18X1,5	M16X1,5	9	8,2	28,5	24	9	14,5	28,5	10,8	15,7	37°	4	15	22	66,5

Фитинг угловой Мод. D2012



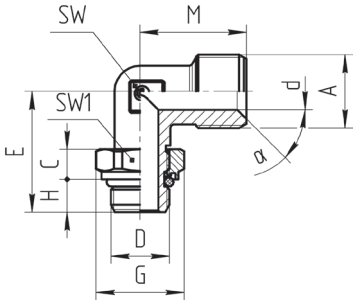

РАЗМЕРЫ

Мод.	A	D	d	C	E	G	H	M	α	SW	SW1	Вес (г)
D2012 M20X1,5-M16X1,5C-S01	M20X1,5	M16X1,5	10,1	8,2	33	24	9	29	45°	15	22	72