Цанговые фитинги из нержавеющей стали 316L Серия X6000

Под трубку с внешним диаметром: 4, 6, 8, 10, 12 мм
Присоединение: BSP (G1/8, G1/4, G3/8, G1/2),
BSPT (R1/8, R1/4, R3/8, R1/2)

NSF/ANSI 51



Фитинги Серии X6000 из нержавеющей стали пригодны для использования в химически агрессивных средах. Цанга обеспечивает надежное соединение трубопровода.

Серия X6000 может применяться в химической, фармацевтической, пищевой и упаковочной промышленности.

ОСНОВНЫЕ ХАРАКТЕРИСТИКИ

Материалы	1 = корпус	нержавеющая сталь 316L
	2 = уплотнения	пищевая FKM
	3 = опорное кольцо	нержавеющая сталь 316L
	4 = цанга	нержавеющая сталь 301
	5 = фиксирующая втулка	нержавеющая сталь 316L
	6 = демонтажная втулка	нержавеющая сталь 316L
Присоединение	трубная коническая ISO 7 (BSPT) трубная цилиндрическая ISO 228 (BSP)	
Давление	макс. 18 бар (см. характеристики трубки)	
Трубки для присоединения	полиэстер, полиамид, полиэтилен, полиуретан, PTFE	
Диаметры трубок	4, 6, 8, 10, 12 мм	
Рабочая среда	сжатый воздух, питьевая вода (для использования с другими средами, пожалуйста, обратитесь к нашим инженерам)	
Температура	-15°C ÷ 150°C (см. характеристики трубки)	

ПРИМЕР МОНТАЖА

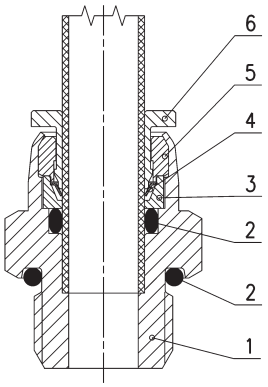

Компания Camozzi Spa оставляет за собой право изменять модели и размеры без уведомления
Изделия разработаны для промышленного использования
Каталог продукции представлен на сайте www.camozzi.ru

Фитинги Мод. X6550

Соединители угловые



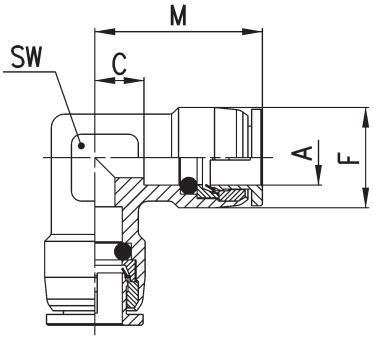

РАЗМЕРЫ						
Мод.	A	C	F	M	SW	Вес (г)
X6550 4	4	7,8	11	20,3	12	24
X6550 6	6	8,8	11,9	22,3	12	23
X6550 8	8	8,4	15	24,5	12	28
X6550 10	10	8,7	17,4	25,9	14	42
X6550 12	12	9,5	20	28,5	17	58

Фитинги Мод. X6540

Тройники



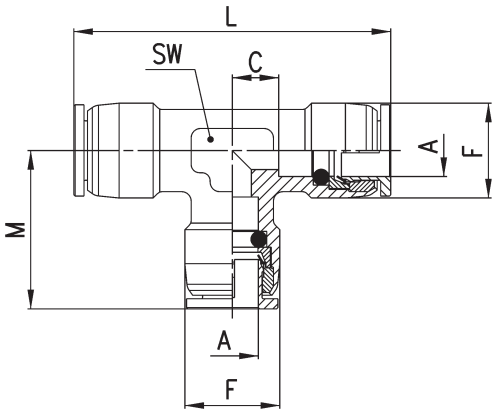

РАЗМЕРЫ							
Мод.	A	C	F	L	M	SW	Вес (г)
X6540 4	4	8,8	11	42,6	21,3	12	32
X6540 6	6	8,8	11,9	44,6	22,3	12	33
X6540 8	8	8,4	15	49	24,5	12	44
X6540 10	10	8,7	17,4	51,8	25,9	14	54
X6540 12	12	9,5	20	57	28,5	17	80

Фитинги Мод. X6590

Соединители панельного монтажа



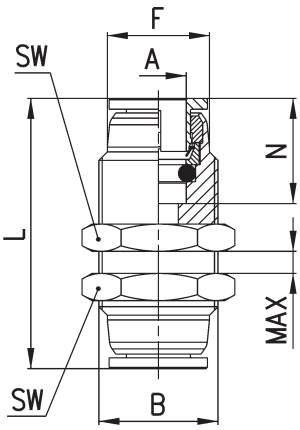

РАЗМЕРЫ								
Мод.	A	B	F	L	N	MAX	SW	Вес (г)
X6590 4	4	M11X1	9,7	29	12,5	6	14	17
X6590 6	6	M13X1	11,6	34	13,5	9	17	29
X6590 8	8	M16X1	14,7	37,2	16,1	9	19	40
X6590 10	10	M19X1	17,4	43,4	17,2	11	22	62
X6590 12	12	M22X1	20	50	19	15	27	103

Компания Camozzi Spa оставляет за собой право изменять модели и размеры без уведомления
Изделия разработаны для промышленного использования
Каталог продукции представлен на сайте www.camozzi.ru