Фитинги
Серия 2000

Присоединение: метрическая резьба (M5),
BSP (G1/8, G1/4, G3/8, G1/2, G3/4, G1),
BSPT (R1/8, R1/4, R3/8, R1/2, R3/4)



Серия 2000 включает прямые, Y-образные, T-образные и крестообразные фитинги с наружной или внутренней присоединительной резьбой до G1. Резьба трубная коническая по стандарту ISO 7 (BSPT); трубная цилиндрическая по стандарту ISO 228 (BSP).

ОСНОВНЫЕ ХАРАКТЕРИСТИКИ

Материалы	латунь OT58 покрытая никелем
Присоединение	трубная коническая ISO 7 (BSPT) трубная цилиндрическая ISO 228 (BSP)
Давление	40 бар
Рабочая среда	сжатый воздух и жидкости, совместимые с материалами фитингов
Температура	-40°C ÷ 120°C

РАЗРЕЗ

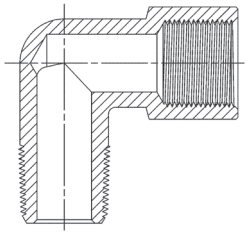

Компания Camozzi Spa оставляет за собой право изменять модели и размеры без уведомления
Изделия разработаны для промышленного использования
Каталог продукции представлен на сайте www.camozzi.ru

Фитинги Мод. 2010



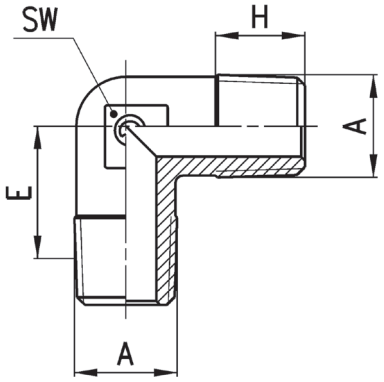

РАЗМЕРЫ					
Мод.	A	E	H	SW	Вес (г)
2010 1/8	R1/8	11,5	7,5	9	10
2010 1/4	R1/4	13,5	11	12	18
2010 3/8	R3/8	15,5	11,5	14	28
2010 1/2	R1/2	16	14	16	47
2010 3/4	R3/4	19	16	25	103
2010 1	R1	23	17	30	183

Фитинги Мод. 2021 и 2020



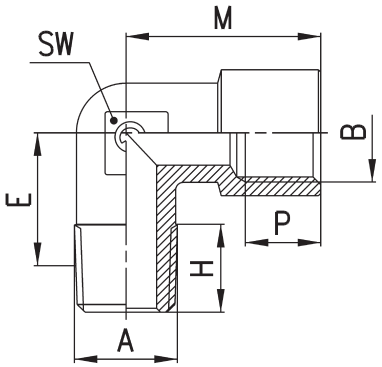

РАЗМЕРЫ								
Мод.	A	B	E	H	M	P	SW	Вес (г)
2021 M5-M5	M5	M5	9	4	10,5	4,5	9	7
2020 1/8-1/8	R1/8	G1/8	11,5	8,5	19	6	11	17
2020 1/4-1/4	R1/4	G1/4	15	11	23	7	13	27
2020 3/8-3/8	R3/8	G3/8	15	11,5	25	8	15	33
2020 1/2-1/2	R1/2	G1/2	17,5	14	31,5	9,5	20	63
2020 3/4-3/4	R3/4	G3/4	19	16	36,5	16,5	25	126
2020 1-1	R1	G1	23	17	45	19	30	209

Фитинги Мод. 2050



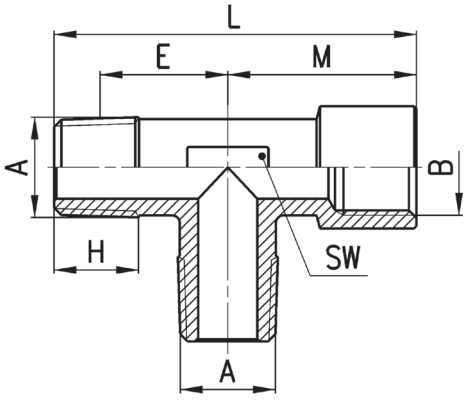

РАЗМЕРЫ								
Мод.	A	B	E	H	L	M	SW	Вес (г)
2050 1/8-1/8	R1/8	G1/8	11,5	8,5	37	19	12	27
2050 1/4-1/4	R1/4	G1/4	15	11	46	23	13	35
2050 3/8-3/8	R3/8	G3/8	15	11,5	48,5	25	16	44
2050 1/2-1/2	R1/2	G1/2	17,5	14	60,5	31,5	20	83

Компания Camozzi Spa оставляет за собой право изменять модели и размеры без уведомления
Изделия разработаны для промышленного использования
Каталог продукции представлен на сайте www.camozzi.ru