Регулятор давления Серия NEX

Новинка

Присоединения: G1/8, G1/4



- Минимальные габариты
- Широкий температурный диапазон

Возможность получения постоянного давления на выходе обеспечивает высокую производительность и сбережение энергии.

Регулятор серии NEX не требователен к качеству сжатого воздуха. Достаточно установки фильтра с тонкостью фильтрации 40 мкм.

ОСНОВНЫЕ ХАРАКТЕРИСТИКИ

Конструкция	компактная, мембранного типа
Материалы	алюминиевый сплав, пластик, NBR
Присоединения	G1/8, G1/4
Порт для манометра	G1/8
Установка	в любом положении
Рабочая температура	-50°C ÷ 80°C (при отрицательных температурах использовать осушенный воздух)
Крепление	в магистрали на стене (с помощью кронштейна)
Макс. давление на входе	16 бар (1,6 МПа)
Регулируемое давление	0,5 ÷ 10 бар (0,05 ÷ 1 МПа)
Сброс избыточного давления	со сбросом избыточного давления
Рабочая среда	очищенный воздух без необходимости маслораспыления. Требуется установка фильтра с тонкостью фильтрации 40 мкм, обеспечивающего класс очистки сжатого воздуха ISO 8573-1:2010 [7:8:4].
Расход	см. расходные характеристики
Масса	0,16 кг

КОДИРОВКА

NEX	0	08	-	R	0	0

NEX	СЕРИЯ
0	РАЗМЕРЫ: 0 = размер
08	ПРИСОЕДИНЕНИЯ: 08 = G1/8 04 = G1/4
R	РЕГУЛЯТОР ДАВЛЕНИЯ
0	РАБОЧЕЕ ДАВЛЕНИЕ: 0 = 0,5 ÷ 10 бар
0	КОНСТРУКЦИЯ: 0 = со сбросом давления

РАЗМЕРЫ

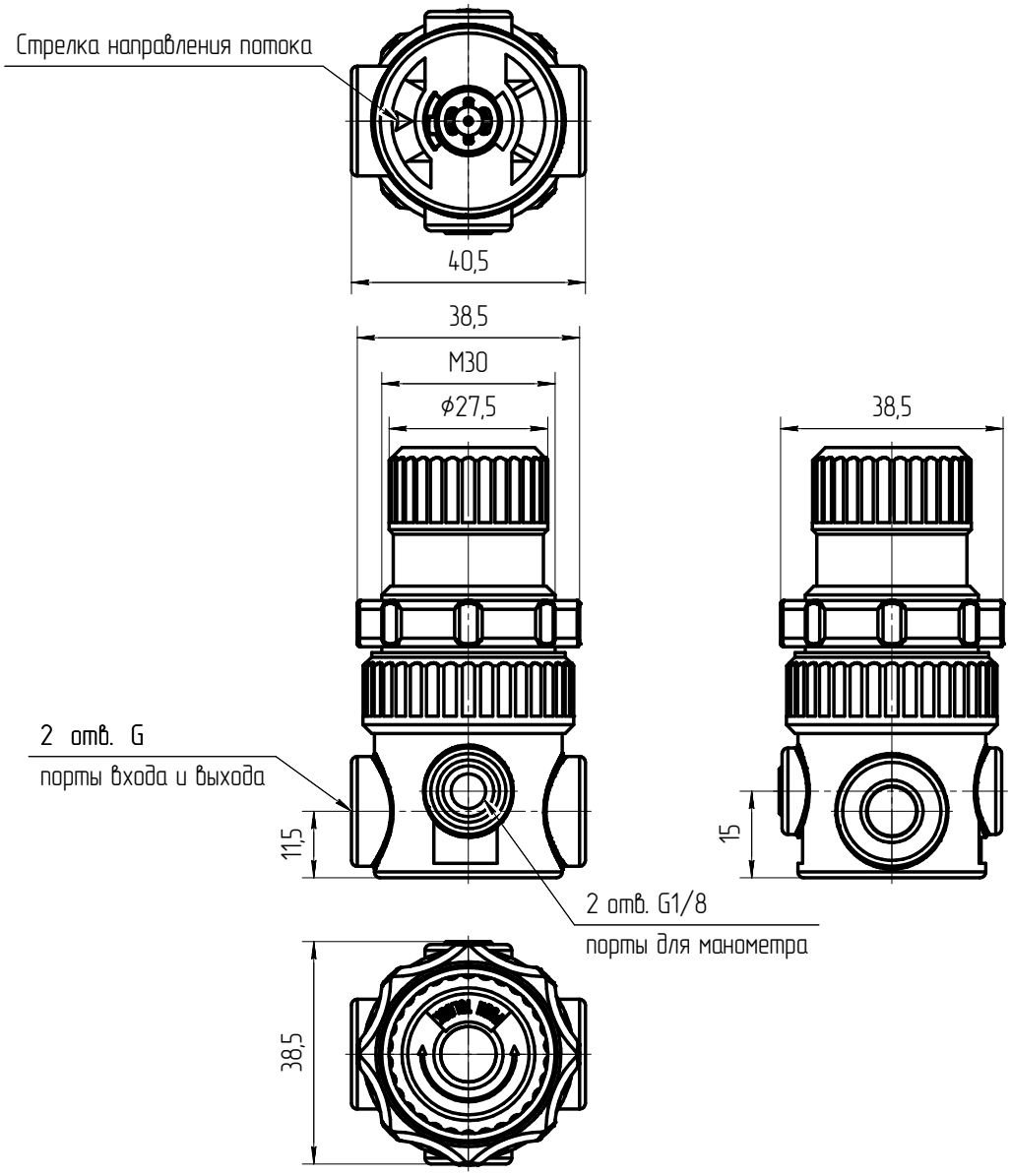

Мод.	Размер G
NEX008-R00	1/8
NEX004-R00	1/4

ПНЕВМАТИЧЕСКИЙ СИМВОЛ

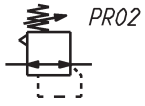

PR02 = регулятор со сбросом давления

РАСХОДНО-ПЕРЕПАДНАЯ ХАРАКТЕРИСТИКА РЕГУЛЯТОРА ДАВЛЕНИЯ Мод. NEX00*-R00

