РАСПРЕДЕЛИТЕЛИ
СЕРИЯ HL. ВЕРСИЯ VA

3/2; 2x3/2; 5/2; 5/3 лин./поз. Размеры: 11 и 15 мм
С резьбовыми выходами в корпусе. Для индивидуального или группового монтажа

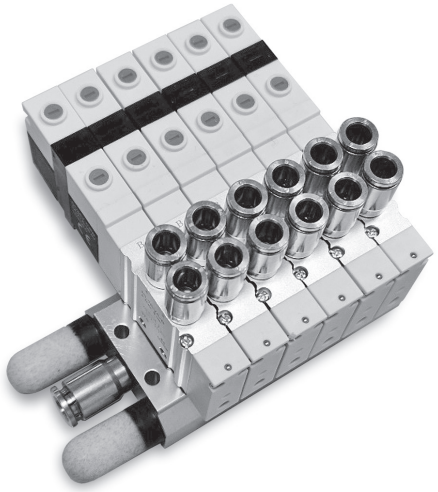

- Индивидуальный монтаж и монтаж на плите
- Электропневматическое управление
- Расход до 700 Нл/мин
- Алюминиевый корпус и пластиковые крышки
- Установка в ограниченных пространствах

Распределители серии HL версии VA обладают компактными размерами, имеют все необходимые структуры и доступны в двух размерах 11 и 15 мм. Пилотные клапаны обладают низким потреблением, что позволяет использовать серию HL в современных системах автоматизации.

ОСНОВНЫЕ ХАРАКТЕРИСТИКИ

Конструкция	золотникового типа
Тип распределителя	3/2 Н.З./Н.О.; 2x3/2 Н.З./Н.О./Н.З. + Н.О.; 5/2; 5/3 (все функции)
Материалы	корпус, золотник – алюминий / крышки – пластик / уплотнения HNBR
Присоединение	M7, G1/8
Температура эксплуатации	-20°C ÷ 70°C (при осушенном воздухе)
Рабочая среда	очищенный воздух без необходимости маслораспыления согласно ISO 8573-1:2010 [7:4:4]. Маслораспыление не допускается.
Напряжение	24V DC
Разброс напряжения	± 10%
Мощность	0,8 W
Класс защиты	IP40

КОДИРОВКА

HL	1	E	VA	-	M

HL	СЕРИЯ
1	РАЗМЕРЫ: 1 = 11 мм 2 = 15 мм
E	ТИП УПРАВЛЕНИЯ: E = электропневматическое
VA	ТИП КОРПУСА: VA = резьбовые порты
M	ФУНКЦИЯ РАСПРЕДЕЛИТЕЛЯ: M = 5/2 моностабильный B = 5/2 бистабильный C = 2 x 3/2 Н.З. A = 2 x 3/2 Н.О. G = 2 x 3/2 (Н.З. + Н.О.) N = 5/3 CP (открытый центр, наполнение) V = 5/3 CC (закрытый центр) K = 5/3 CO (открытый центр, сброс) L = заглушка (плоская) LP = заглушка в размер распределителя

Изделия разработаны для промышленного использования
Каталог продукции представлен на сайте www.camozzi.ru

5/2 лин/поз. распределитель с электропневматическим управлением, моностабильный – размер 11 мм



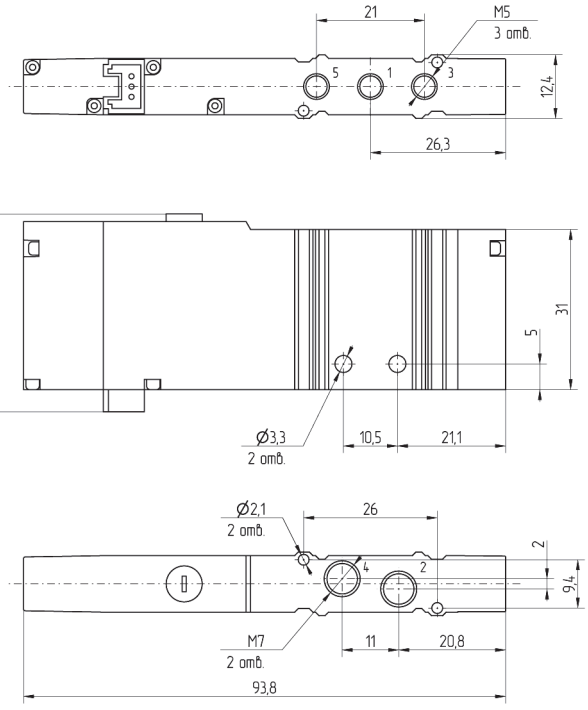

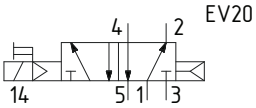

Мод.	Тип электрического подключения	Присоединение, порты 2, 4	Присоединение, порты 1, 3, 5	Рабочее давление (бар)	Расход (Нл/мин)	Символ
HL1EVA-M	микроразъём	M7	M5	2-8	300	EV21

5/2 лин/поз. распределитель с электропневматическим управлением, бистабильный – размер 11 мм



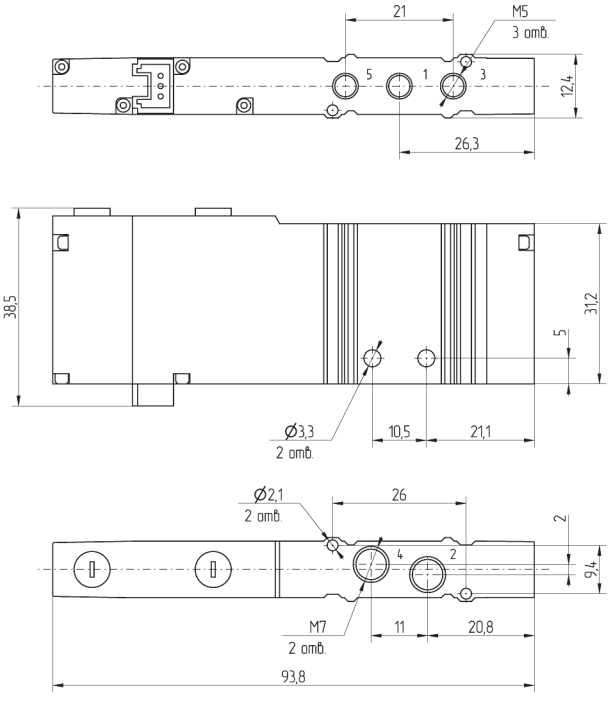

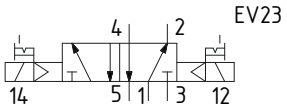

Мод.	Тип электрического подключения	Присоединение, порты 2, 4	Присоединение, порты 1, 3, 5	Рабочее давление (бар)	Расход (Нл/мин)	Символ
HL1EVA-B	микроразъём	M7	M5	2-8	300	EV23

2x3/2 лин/поз распределитель с электропневматическим управлением – размер 11 мм



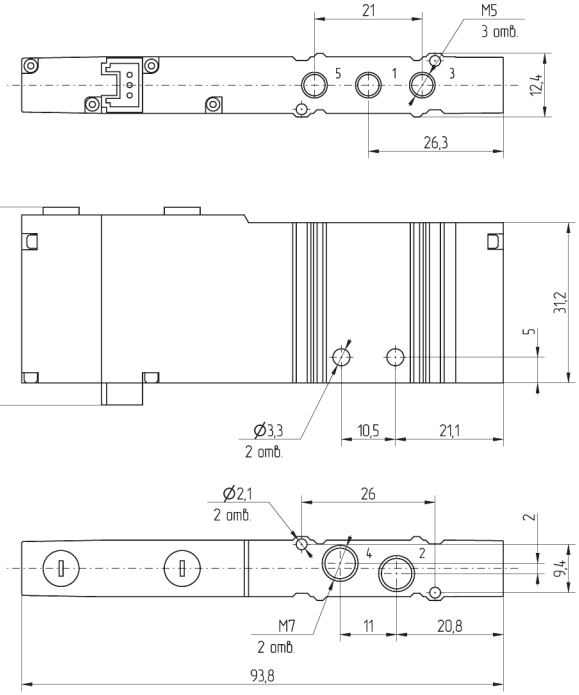

EV39

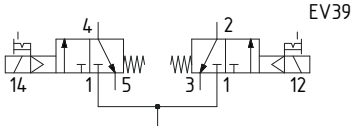

Мод.	Тип электрического подключения	Присоединение, порты 2, 4	Присоединение, порты 1, 3, 5	Рабочее давление (бар)	Расход (Нл/мин)	Символ
HL1EVA-C	микроразъём	M7	M5	2-8	300	EV39

5/3 лин/поз распределитель с электропневматическим управлением – размер 11 мм



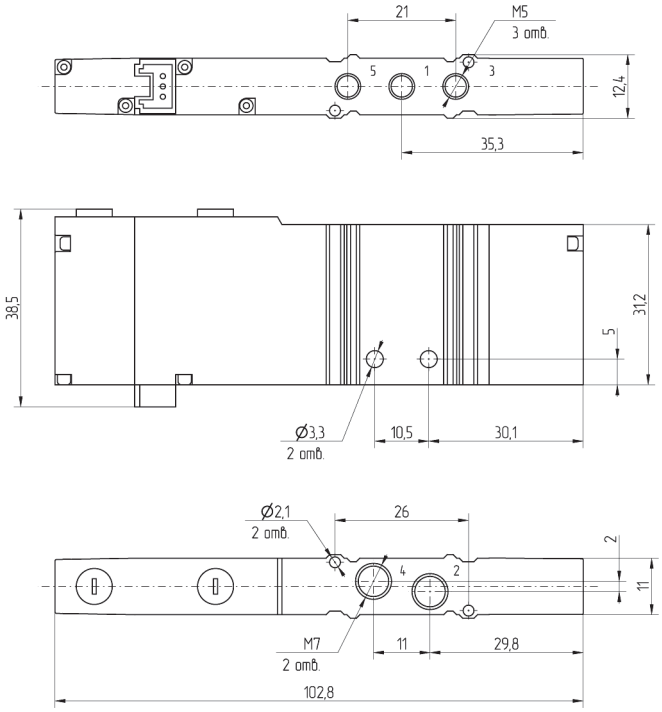

EV28

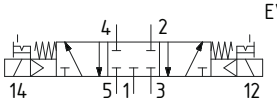

EV32

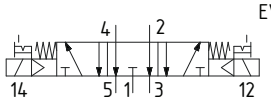

EV36

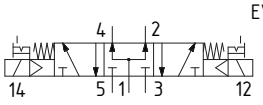

Мод.	Тип электрического подключения	Присоединение, порты 2, 4	Присоединение, порты 1, 3, 5	Рабочее давление (бар)	Расход (Нл/мин)	Символ
HL1EVA-V	микроразъём	M7	M5	2-8	300	EV28
HL1EVA-K	микроразъём	M7	M5	2-8	300	EV32
HL1EVA-N	микроразъём	M7	M5	2-8	300	EV36

Изделия разработаны для промышленного использования
Каталог продукции представлен на сайте www.camozzi.ru

5/2 лин/поз распределитель с электропневматическим управлением, моностабильный – размер 15 мм



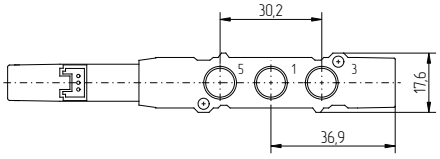

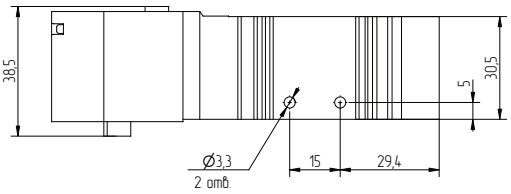

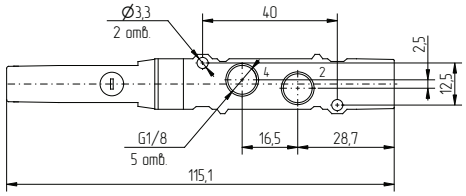

EV20

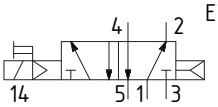

Мод.	Тип электрического подключения	Присоединение	Рабочее давление (бар)	Расход (Нл/мин)	Символ
HL2EVA-M	микроразъём	G1/8	2-8	750	EV21

5/2 лин/поз распределитель с электропневматическим управлением, бистабильный – размер 15 мм

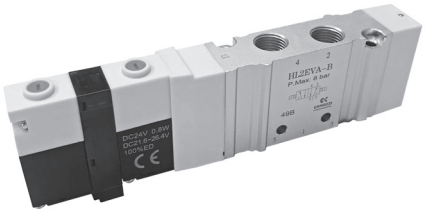

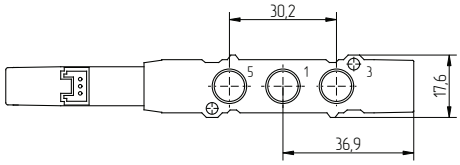

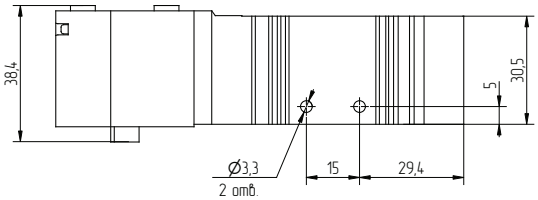

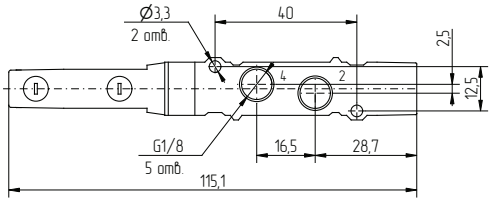

EV23

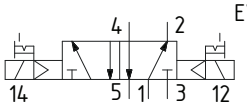

Мод.	Тип электрического подключения	Присоединение	Рабочее давление (бар)	Расход (Нл/мин)	Символ
HL2EVA-B	микроразъём	G1/8	2-8	750	EV23

Изделия разработаны для промышленного использования
Каталог продукции представлен на сайте www.camozzi.ru

2x3/2 лин/поз распределитель с электропневматическим управлением – размер 15 мм

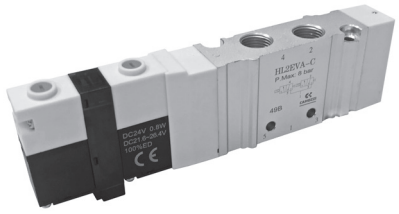

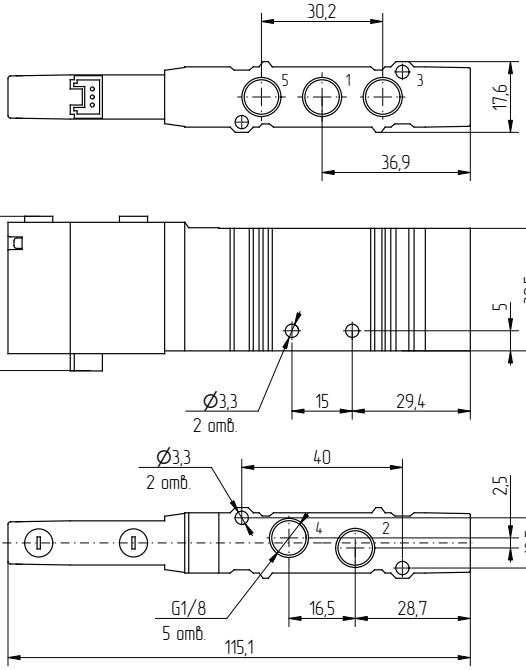

EV39

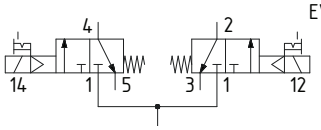

Мод.	Тип электрического подключения	Присоединение	Рабочее давление (бар)	Расход (Нл/мин)	Символ
HL2EVA-C	микроразъём	G1/8	2-8	750	EV39

5/3 лин/поз распределитель с электропневматическим управлением – размер 15 мм



EV28

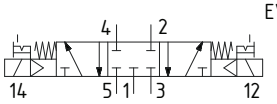

EV32

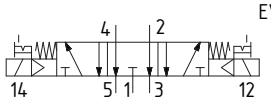

EV36

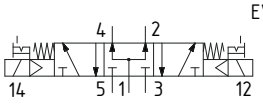

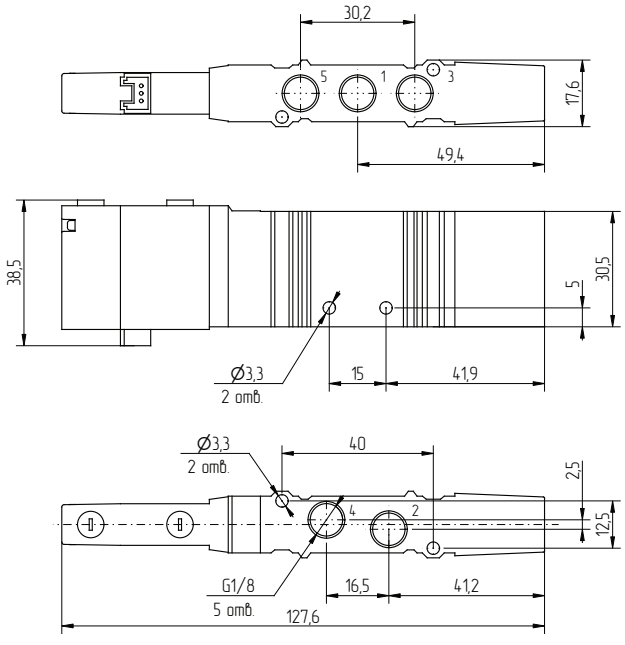

Мод.	Тип электрического подключения	Присоединение	Рабочее давление (бар)	Расход (Нл/мин)	Символ
HL2EVA-V	микроразъём	G1/8	2-8	750	EV28
HL2EVA-K	микроразъём	G1/8	2-8	750	EV32
HL2EVA-N	микроразъём	G1/8	2-8	750	EV36

Изделия разработаны для промышленного использования
Каталог продукции представлен на сайте www.camozzi.ru

КОДИРОВКА ПЛИТЫ

HLC	A	1	-	6

HLC	СЕРИЯ
A	ПЛИТА БЕЗ РАСПРЕДЕЛИТЕЛЕЙ: A = для распределителей VA
1	РАЗМЕР: 1 = 11 мм 2 = 15 мм
6	КОЛИЧЕСТВО ПОЗИЦИЙ: 4 6 8 10 12 14 16

Плита для распределителей с резьбовыми портами – размер 11 мм

Плита комплектуется уплотнениями и винтами для распределителей

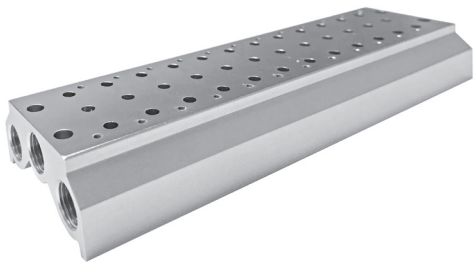

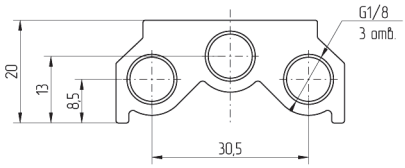

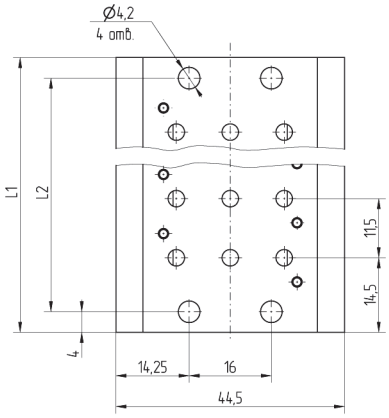

РАЗМЕРЫ			
Мод.	Количество позиций	L1	L2
HLCA1-4	4	63,5	55,5
HLCA1-6	6	86,5	78,5
HLCA1-8	8	109,5	101,5
HLCA1-10	10	132,5	124,5
HLCA1-12	12	155,5	147,5
HLCA1-14	14	178,5	170,5
HLCA1-16	16	201,5	193,5

Плита для распределителей с резьбовыми портами – размер 15 мм

Плита комплектуется уплотнениями и винтами для распределителей



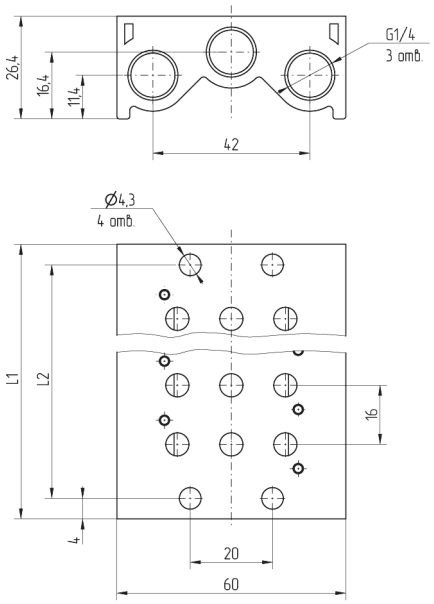

РАЗМЕРЫ			
Мод.	Количество позиций	L1	L2
HLCA2-4	4	81	73
HLCA2-6	6	113	105
HLCA2-8	8	145	137
HLCA2-10	10	177	169
HLCA2-12	12	209	201
HLCA2-14	14	241	233
HLCA2-16	16	273	265

Заглушка «L» для свободной позиции плиты

В комплекте с уплотнением и винтами



Мод.	Размер, мм
HL1EVA-L	11
HL2EVA-L	15

Заглушка «LP» для свободной позиции плиты

В комплекте с уплотнением и винтами

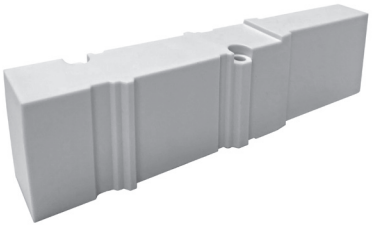

Мод.	Размер, мм
HL1EVA-LP	11
HL2EVA-LP	15

Разъёмы

HL02* – для распределителей с одним пилотным клапаном
HL03* – для распределителей с двумя пилотными клапанами



Мод.	Длина кабеля (мм)	Кол-во проводников
HL02-1	1000	2
HL03-1	1000	3

Назначение и расположение проводников в разъёме

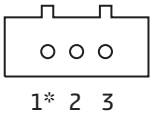

*В моностабильных распределителях проводник отсутствует

№	Цвет проводника	Назначение
1*	Синий	Пилот 12
2	Чёрный	Общий (COM)
3	Красный	Пилот 14

Изделия разработаны для промышленного использования
Каталог продукции представлен на сайте www.camozzi.ru

Для заметок