Serie INOX

Raccordi automatici in acciaio INOX AISI 316 L
Stainless steel AISI 316 L push-in fittings
Steckverschraubungen aus edelstahl AISI 316 L
Raccords instantanés en acier inoxydable AISI 316 L
Racordaje automático en acero inoxidable AISI 316 L
Conexões push-in em aço inox AISI 316 L



New

Serie 60000

Pag. 7.7

Raccordi a calzamento in acciaio INOX AISI 316 L
Stainless steel AISI 316 L push-on fittings
Nippelverschraubungen aus edelstahl AISI 316 L
Raccords à coiffe en acier inoxydable AISI 316 L
Racordaje rápido en acero inox AISI 316 L
Conexões push-on em aço inox AISI 316 L



New

Serie 61000

Pag. 7.14

Adattatori in acciaio INOX AISI 316 L
Stainless steel AISI 316 L threaded adaptors
Adapter in edelstahl AISI 316 L
Adaptateurs en acier inoxydable AISI 316 L
Accesorios en acero inox AISI 316 L
Adaptadores em aço inoxidável AISI 316 L



New

Serie 62000

Pag. 7.21

Multipresa in acciaio INOX AISI 316 L
Stainless steel AISI 316 L multisocket
Kupplungen aus edelstahl AISI 316 L
Coupleurs multisocket en acier inoxydable AISI 316 L
Multipresa en acero inox AISI 316 L
Conexão multisocket em aço inox AISI 316 L



Serie 63000

Pag. 7.29

Raccordi a funzione in acciaio INOX AISI 316 L
Stainless steel AISI 316 L function fittings
Funktionsverschraubungen aus edelstahl AISI 316 L
Raccords à fonctions en acier inox AISI 316 L
Racordaje a funciones en acero inox AISI 316 L
Conexões funcionais em aço inoxidável AISI 316 L



Serie 66000

Pag. 7.33

Raccordi a compressione in acciaio INOX AISI 316 L
Stainless steel AISI 316 L compression fittings
Klemmringverschraubungen aus edelstahl AISI 316 L
Raccords à bagues bicône en acier inox AISI 316 L
Racordaje a compresión en acero inox AISI 316 L
Conexões de compressão em aço inoxidável AISI 316 L



Serie 69000

Pag. 7.37

Minivalvole a sfera in acciaio INOX AISI 316 L
Miniballvalve in stainless steel AISI 316 L
Kugelhähne AISI 316 L
Mini robinet a boisseau spherique en acier inoxydable AISI 316 L
Miniválvulas a esfera en acero inox AISI 316 L
Mini-válvulas de esfera em aço inoxidável AISI 316 L



New

Serie Ghinox

Pag. 7.43

Serie AUTOMATION INOX

Valvole Elettropneumatiche e Manuali
Solenoid Valve and Manual Valve
Elektropneumatische Ventile und Manuell
Distributeurs Électropneumatiques et Manuel
Válvulas Electroneumáticas y Manual
Válvulas Eletro-pneumáticas e Manual



Serie X1V

Pag. 18.13 - 18.16 | 18.45 - 18.47

Cilindri ISO 6432 e 15552
ISO 6432 and 15552 Cylinders
ISO 6432 und 15552 Zylinder
Vérins ISO 6432 et 15552
Cilindros ISO 6432 y 15552
Cilindros ISO 6432 e 15552



Serie MINI INOX, V and Accessories

Pag. 19.22 - 19.26 | 19.80 - 19.84 | 19.106 - 19.118

Aignep si riserva il diritto di variare modelli e ingombri senza preavviso - *Aignep reserves the right to vary models and dimensions without notice - Aignep behält sich das Recht vor, Daten ohne Ankündigung zu ändern*
Aignep se réserve le droit de modifier les données sans préavis - Aignep se reserva el derecho de modificar modelos y dimensiones sin previo aviso - Aignep reserva-se o direito de alterar os modelos e dimensões sem prévio aviso

AIGNEP

RACCORDI AUTOMATICI, A CALZAMENTO, A COMPRESSIONE, INNESTI RAPIDI, ADATTATORI, VALVOLE A SFERA, ELETTROVALVOLE E RACCORDI A FUNZIONE

PUSH-IN FITTINGS, PUSH-ON FITTINGS, COMPRESSION FITTINGS, QUICK COUPLINGS, ADAPTERS, BALL VALVE, SOLENOID VALVES AND FUNCTION FITTINGS

STECKVERSCHRAUBUNGEN, ARMATUREN, VERSCHRAUBUNGEN, SCHNELLKUPPLUNGEN, ADAPTER, MAGNETVENTILE, KUGELHÄHNE UND FUNKTIONSVERSCHRAUBUNGEN

RACCORDS INSTANTANÉS, À COIFFE, À BAGUES BICÔNE, COUPLEURS RAPIDES, ADAPTATEURS, DISTRIBUTEURS, ROBINETS À BOISSEAU SPHÉRIQUE ET RACCORDS À FONCTIONS

RACORDAJE AUTOMÁTICO, RÁPIDO, A COMPRESIÓN, ENCHUFES RÁPIDOS, ELECTROVALVULAS, ACCESORIOS, VÁLVULAS Y RACORES A FUNCIONES

CONEXÕES PUSH-IN, PUSH-ON, COMPRESSÃO, ENGATES RÁPIDOS, ACESSÓRIOS, VÁLVULAS DE ESFERA, VÁLVULA SOLENÓIDE E CONEXÕES FUNCIONAIS



Serie INOX

INOX

IT

I raccordi a funzione della serie 66.000 Aignep, tra cui regolatori di flusso per cilindri, in linea e Banjo, le valvole unidirezionali, e gli scarichi rapidi, nonchè i rubinetti Ghinox , consentono soluzioni applicative in ambienti particolarmente difficili.

Questi componenti, in AISI 316L, possono essere utilizzati sia in automazione che nei circuiti di fluidi aggressivi.

Principali vantaggi

- **Completamente in AISI 316L**
- **Automazione in presenza di lavaggi**
- **Compatibilità numerosi fluidi aggressivi**
- **Robustezza meccanica**
- **Silicon Free**

Applicazioni

- **Industria Agroalimentare**
- **Industria Chimica, Petrolchimica**
- **Life&Sciences, Gas inerti**
- **Vuoto**

GB

The 66.000 serie is made of stainless steel AISI 316L function fittings: flow controls for cylineders, in-line and banjo fittings, unidirectional valve, quick exhaust valves, miniballvalves Ghinox.

This line can be used also in salty environment and on machines that need frequent washing with aggressive detergents.

Main advantages

- *Full stainless steel AISI 316L*
- *Automation with washing*
- *All fluids in agressive environment*
- *Mechanical Resistance*
- *Silicon Free*

Applications

- *Diary*
- *Chemical, Petrolchemical*
- *Life&Sciences, Inert Gases*
- *Vacuum*

DE

Die 66.000 Serie sind Funktionsverschraubungen aus Edelstahl AISI 316L: Durchflussregelung für Zylinder, gerade und Schwenkverschraubungen, Rückschlagventile, Schnellentlüftungsventile , Mini-Kugelhähne Ghinox.

Diese Serie kann auch in salzhaltiger Umgebung eingesetzt werden und auf Maschinen, die häufiges Waschen mit aggressiven Reinigungsmitteln benötigen.

Hauptvorteile

- *Komplett aus Edelstahl AISI 316L*
- *Automation mit Waschen*
- *Alle Medien in aggressiver Umgebung*
- *Mechanische Festigkeit*
- *Silikonfrei*

Anwendungen

- *Milchprodukte*
- *Chemie, Petrochemie*
- *Life Sciences, Inertgase*
- *Vakuum*

FR

La série 66.000 sont des raccords à fonction en acier inoxydable AISI 316L: régleurs de débit en ligne et raccords banjo, clapet anti retour, vanne à purge rapide, mini robinets Ghinox.
Cette gamme peut être également utilisée en milieu salin et sur des machines qui ont besoin de lavages fréquents avec des détergents agressifs.

Principaux avantages

- *Entièrement en acier inoxydable AISI 316L*
- *Automatisation*
- *Tous les fluides en milieu agressif*
- *Résistance mécanique*
- *Sans Silicone*

Application

- *Industrie Agroalimentaire*
- *Chimique, petrochimique*
- *Gaz inertes*
- *Vide*

ES

Los racores a funciones de la serie 66.000 Aignep, incluidos los reguladores de flujo para cilindros, en línea y banjo, las válvulas unidireccionales, los escapes rápidos y las válvulas Ghinox, consienten soluciones aplicativas en ambientes particularmente difíciles.

Estos componentes en Acero Inox AISI 316L, pueden ser utilizados en automatización y circuitos de fluidos agresivos.

Principales ventajas

- *Completamente en acero inox AISI 316L*
- *Automatización en presencia de lavados*
- *Compatibilidad con numerosos fluidos agresivos*
- *Robustez mecánica*
- *Libre de silicona*

Aplicaciones

- *Industria Agroalimentaria*
- *Industria Química, Petroquímica*
- *Life&Science*
- *Vacío*
- *Gases inertes*

PT

A série 66.000 é fabricada em aço-inoxidável AISI 316L. São as chamadas conexões funcionáis: reguladores de vazão ara cilindros, reguladores em linha, conexões banjo, válvulas de retenção, válvulas de escape rápido,mini-válvulas de esfera "Ghinox". Esta série pode ser utilizada também em avientes com forte presença de sal e em máquinas que necessitem de ser lavadas com frequência com detergentes agressivos.

Principais vantagens

- *Totalmente fabricada em aço-inoxidável AISI 316L*
- *Automação em ambientes laváveis*
- *Todos os fluidos em ambientes agressivos*
- *Resistência Mecânica*
- *Livre de Silicone*

Aplicações

- *Aplicações Tradicionais*
- *Química, Petroquímica*
- *Life&Sciences*
- *Gases Inertes*
- *Vácuo*

SERIE 66000

RACCORDI A FUNZIONE IN ACCIAIO INOX AISI 316L
STAINLESS STEEL AISI 316L FUNCTION FITTINGS
FUNKTIONSVERSCHRAUBUNGEN AUS EDELSTAHL AISI 316L
RACCORDS À FONCTIONS EN ACIER INOX AISI 316L
RACORDAJE A FUNCIONES EN ACERO INOX AISI 316L
CONEXÕES FUNCIONAIS EM AÇO INOXIDÁVEL AISI 316L

CARATTERISTICHE TECNICHE
TECHNICAL CHARACTERISTICS
TECHNISCHE ANGABEN
CARACTÉRISTIQUES TECHNIQUES
CARACTERÍSTICAS TÉCNICAS
CARACTERÍSTICAS TÉCNICAS

Norma di Riferimento
Reference standard
Entspricht der Norm
Norme de référence
Normativa de referencia
Norma de referência

1907/2006 REACH
2011/65/CE RoHS
PED 2014/68/UE
SILICON FREE

Fluidi compatibili
Aria compressa / Vuoto / Acqua / Oli

Fluidi per Industria chimica compatibili con i componenti del raccordo.

Fluids
Compressed air / Vacuum / Water / Oils

Fluid for chemical industry compatible with fitting components.

Geeignete Medien
Druckluft / Vakuum / Wasser / Oel

Medien für chemische Industrie,die beständig mit den Komponenten der Verschraubungen sind.

Fluides compatibles
Air comprimé / Vide / Eau / Huile

Fluides chimiques compatibles avec les matériaux constituants les raccords.

Fluidos compatibles
Aire comprimido / Vacío / Agua / Aceite

Fluidos para industria química compatibles con los componentes del racor.

Fluidos compatíveis
Ar comprimido / Vácuo / Água / Óleos

Fluidos para Indústria química compatíveis com os componentes da conexão.

Filettatura IT	Threads GB	Gewindearten DE
Gas cilindrica conforme ISO 228 Classe A.	*Parallel gas in conformity with ISO 228 Class A.*	*Zylindrisches Gewinde nach Norm ISO 228 Classe A.*
Filetages FR	**Roscas ES**	**Roscas PT**
Filetage cylindrique conforme: ISO 228 Class A.	*Gas cilíndrica conforme ISO 228 Clase A.*	*Gas paralela conforme ISO 228 Classe A.*

66050

VALVOLA A SCARICO RAPIDO
QUICK EXHAUST VALVE
SCHNELLENTLÜFTUNGSVENTILE
VANNE À PURGE RAPIDE
VÁLVULA DE ESCAPE RÁPIDO
VÁLVULA ESCAPE RÁPIDO

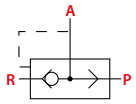



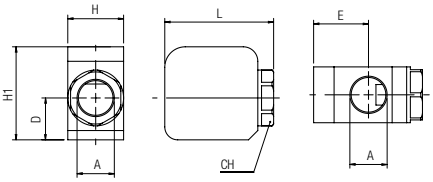

Code	A	H	L	H1	E	D	CH	DN	Pack.
66050 00 001	1/8	20	40	33	23.5	13.5	18	8	2
66050 00 002	1/4	20	40	33	23	13.5	18	8	2
66050 PL 003	3/8	24	50	43	24	20	21	10	2
66050 PL 004	1/2	30	58.5	50	29.5	22.5	27	12	2

Valori di portata con aria - *Values of flow with air - Luftdurchflusswerte - Valeurs indiquées pour air comprimé - Valores de caudal con aire - Valores de vazão com ar*

Pressioni / Pressures / Druck / Pressions / Presiones / Pressões — bar	DN	Portata / Flow rate / Durchfluss / Débit / Caudal / Vazão — Nl/min P-A	Portata / Flow rate / Durchfluss / Débit / Caudal / Vazão — Nl/min A-R
6	8	1580	1880
6	8	1650	1900
6	10	2350	2880
6	12	4580	6400

Pressioni
Pressures
Druckbereich
Pressions
Presiones
Pressões

2 bar (0.2 MPa)
10 bar (1 MPa)

Temperature
Temperatures
Temperatur
Températures
Temperaturas
Temperaturas

- Tampone in FKM / *Pad in FKM* / *Membrane FKM* / *Clapet FKM* / *Membrana en FKM* / *Tampão em FKM* — 1/8 - 1/4 — **- 10 °C** **+120 °C**
- Tampone in PU / *Pad in PU* / *Membrane PU* / *Clapet PU* / *Membrana en PU* / *Tampão em PU* — 3/8 - 1/2 — **- 20 °C** **+ 80 °C**

66062

VALVOLA UNIDIREZIONALE FEMMINA-FEMMINA
FEMALE-FEMALE NON RETURN VALVE
RÜCKSCHLAGVENTIL INNEN- / INNENGEWINDE
CLAPET ANTI RETOUR, FEMELLE/FEMELLE
VÁLVULA UNIDIRECCIONAL HEMBRA-HEMBRA
VÁLVULA UNIDIRECIONAL FÊMEA-FÊMEA



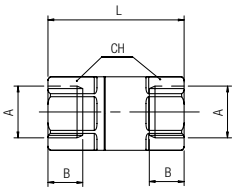

Code	A	B	L	CH	Pack.
66062 00 001	1/8	9	38	16	2
66062 00 002	1/4	10.5	38	16	2
66062 00 003	3/8	13	44	19	2
66062 00 004	1/2	15	50	24	2

Con Guarnizioni FKM - Fino ad esaurimento scorte.
With FKM Seals - Until the end stock.
Dichtungen aus FKM - Nur solange vorrat.
Joints en FKM - Livrable jusqu'à épuisement du stock.
Con juntas FKM - Hasta fin de stock.
Com Vedação em FKM - Ate fim do stock.

Pressioni
Pressures
Druckbereich
Pressions
Presiones
Pressões

0.3 bar (0.03 MPa) *
10 bar (1 MPa)

* Pressione indicativa apertura
Approximate opening pressure
Öffnungsdruck
Pression d'ouverture
Presión indicativa de apertura
Pressão indicativa de abertura

Temperature
Temperatures
Temperatur
Températures
Temperaturas
Temperaturas

- 10 °C
+ 120 °C

66070

REGOLATORE UNIDIREZIONALE ORIENTABILE PER CILINDRO
ORIENTING FLOW REGULATOR FOR CYLINDER
DURCHFLUSSREGLER ABLUFTDROSSELUNG (DREHBAR)
RÉGULATEUR DE DÉBIT À L'ÉCHAPPEMENT RACCORDEMENT TARAUDE (ORIENTABLE)
REGULADOR UNIDIRECCIONAL ORIENTABLE PARA CILINDRO
REGULADORA UNIDIRECIONAL ORIENTÁVEL PARA CILINDRO ROSCA



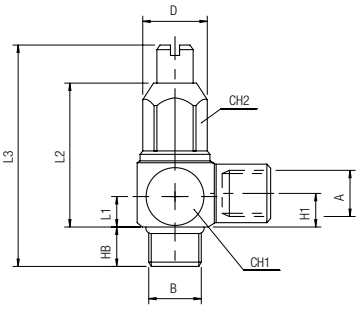

Code	A	B	HB	H1	L1	L2	L3	D	CH1	CH2	Pack.
66070 00 001	1/8	1/8	6	8.6	7.6	31	37/43	15	16	13	2
66070 00 002	1/4	1/4	8.5	9	9	34	45/51	17	19	13	2

Regolazione a cacciavite - *Screwdriver Regulation - Einstellbar Mit Schraubenzieher*
À Vis Noyée - Regulación a destornillador - Regulagem por parafuso

Con Guarnizioni FKM
With FKM Seals
Dichtungen aus FKM
Joints en FKM
Con juntas FKM
Com Vedação em FKM

66085

REGOLATORE IN LINEA UNIDIREZIONALE
UNI-DIRECTIONAL IN-LINE FLOW REGULATOR
DURCHFLUSSREGLER MIT RÜCKSCHLAG
RÉGLEUR DE DÉBIT EN LIGNE, UNI-DIRECTIONNEL
REGULADOR EN LÍNEA UNIDIRECCIONAL
REGULADORA EM LINHA UNIDIRECIONAL



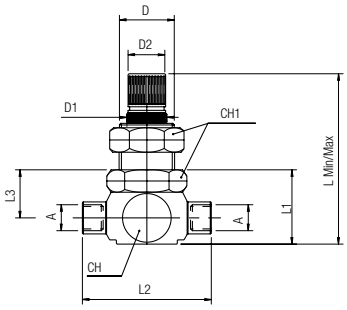

Code	A	L Min/Max	L1	L2	L3	CH	CH1	D	D1	D2	Pack.
66085 00 001	1/8	77/82	36	42	21.5	22	20	15	14	12	2
66085 00 002	1/4	77/82	36	42	21.5	22	20	15	14	12	2
66085 00 003	3/8	111/125	54.5	66	36.5	36	32	25	23	20	2
66085 00 004	1/2	111/125	54.5	66	36.5	36	32	25	23	20	2

Regolazione manuale - *Manual regulation - Einstellbar von hand*
À vis extérieur - regulación manual - regulagem manual

Con Guarnizioni FKM
With FKM Seals
Dichtungen aus FKM
Joints en FKM
Con juntas FKM
Com Vedação em FKM

Bar

Pressioni
Pressures
Druckbereich
Pressions
Presiones
Pressões

1 bar (0.1 MPa)
10 bar (1 MPa)

Temperature
Temperatures
Temperatur
Températures
Temperaturas
Temperaturas

- 10 °C
+ 120 °C