ПНЕВМАКС



Гидравлические монтажные плиты

ПЛИТЫ С ОТВОДАМИ (плиты-проставки)
ПЛИТЫ ДЛЯ РЕЛЕ ДАВЛЕНИЯ

www.pneumax.ru

СЕТОР 3 Ду6

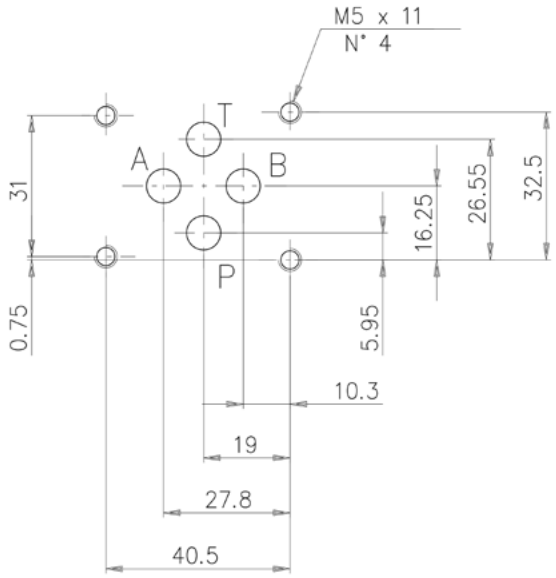

СЕТОР 5 Ду10

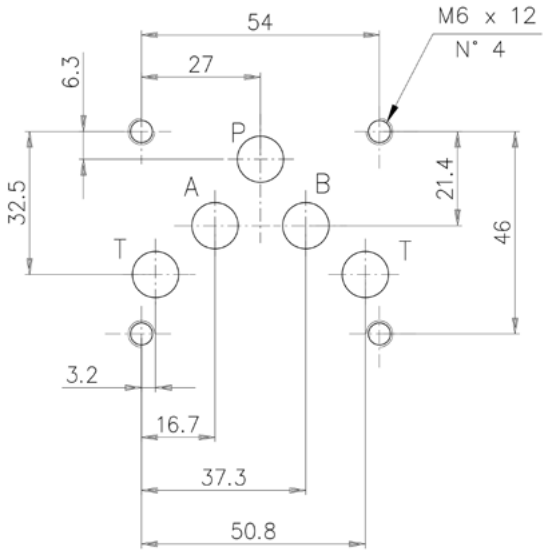

СЕТОР 7 Ду16

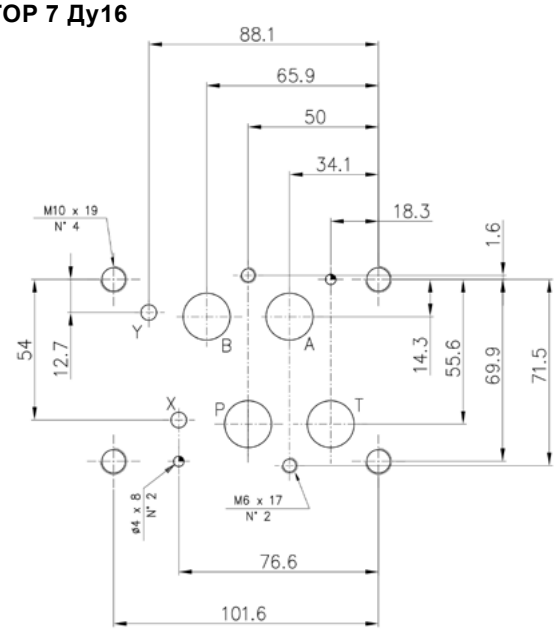

СЕТОР 8 Ду25

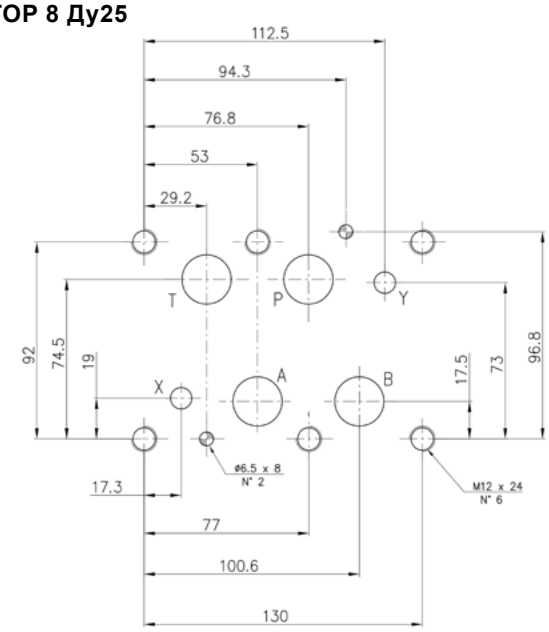

СЕТОР 10 Ду32

SO 4401-10-08-0-94
СЕТОР 4.2-4-10-350

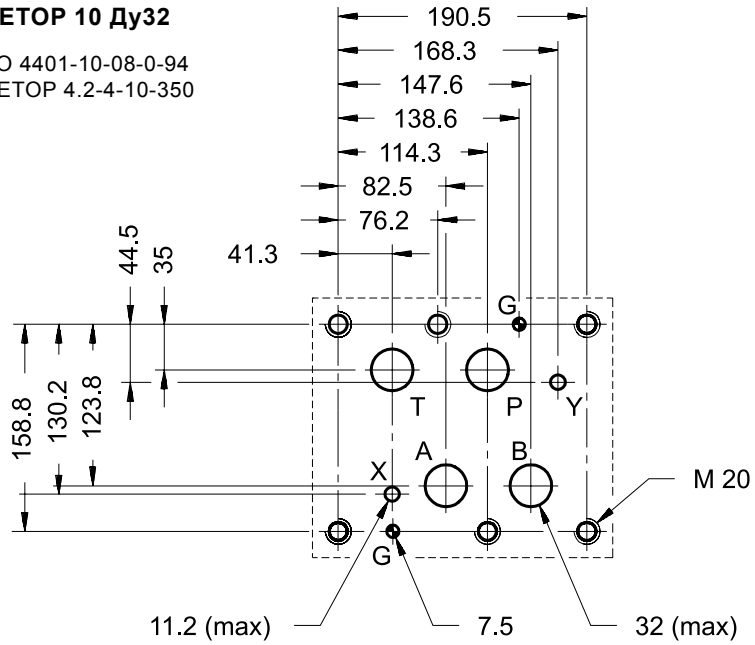

5. ПЛИТЫ С ОТВОДАМИ (плиты-проставки) ПЛИТЫ ДЛЯ РЕЛЕ ДАВЛЕНИЯ

5.1 **PM-1_PP-1_4** ПЛИТА МОДУЛЬНАЯ Dy6, каналы 2xP = G1/4"

ГАБАРИТНЫЕ И МОНТАЖНЫЕ РАЗМЕРЫ модели PM-1/PP-1/4

PM-1/PP-1/4_S950562_EB36314 - Плита модульная CETOP 03, два отвода G1/4" от канала P
Вес 0,6 кг
Код для заказа PM-1/PP-1/4

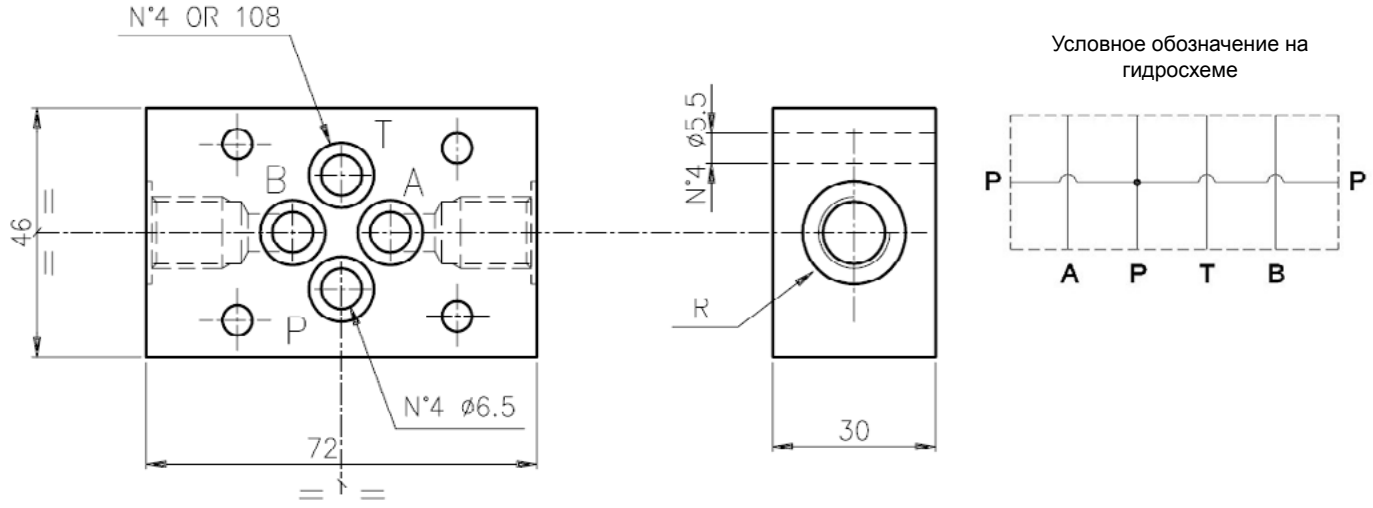

5.2 **PM-1_AB-1_4** ПЛИТА МОДУЛЬНАЯ Dy6, каналы A,B = G1/4"

ГАБАРИТНЫЕ И МОНТАЖНЫЕ РАЗМЕРЫ модели PM-1/AB-1/4

PM-1/AB-1/4_S950501_EB30314 - Плита модульная CETOP 03, отводы G1/4" от каналов A и B
Вес 0,6 кг
Код для заказа PM-1/AB-1/4

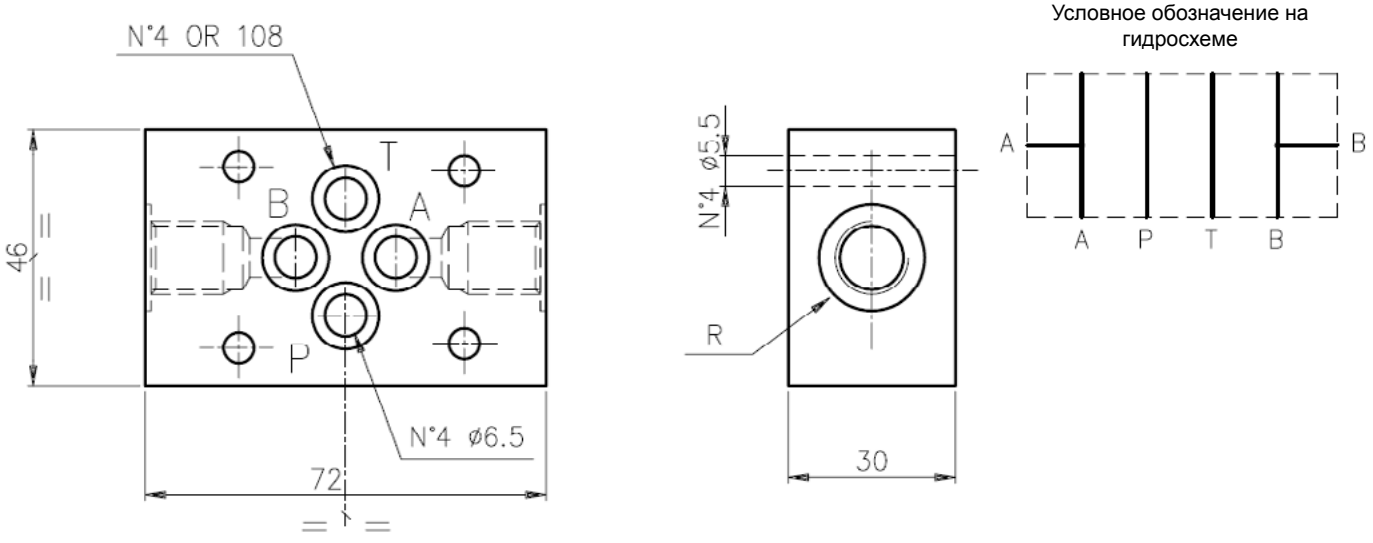

5.3 EB30338 ПЛИТА МОДУЛЬНАЯ Dy6, каналы A,B = G3/8"

ГАБАРИТНЫЕ И МОНТАЖНЫЕ РАЗМЕРЫ модели EB30338

EB30338 - Плита модульная, CETOP 03, A-B=G3/8", каналы сбоку
Вес 0.6 кг
Код для заказа EB30338

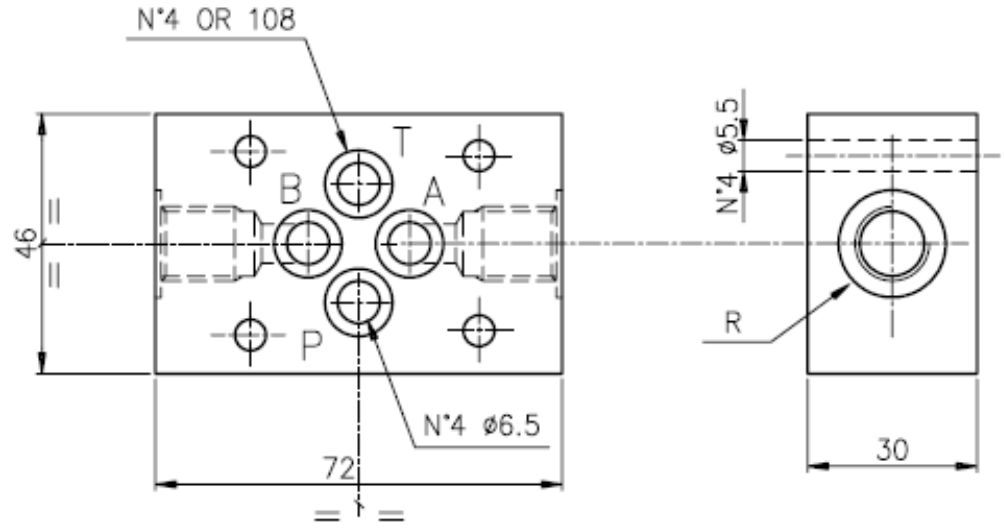

Условное обозначение на гидросхеме

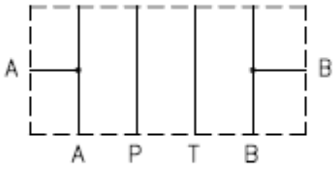

5.4 PM-1_PT-3_8 ПЛИТА МОДУЛЬНАЯ Dy6, каналы P,T = G3/8"

ГАБАРИТНЫЕ И МОНТАЖНЫЕ РАЗМЕРЫ модели EB30338

PM-1/PT-3/8_S950561_EB33338 - Плита модульная CETOP 03, отводы G3/8" от каналов P и T
Вес 0,6 кг
Код для заказа PM-1/PT-3/8

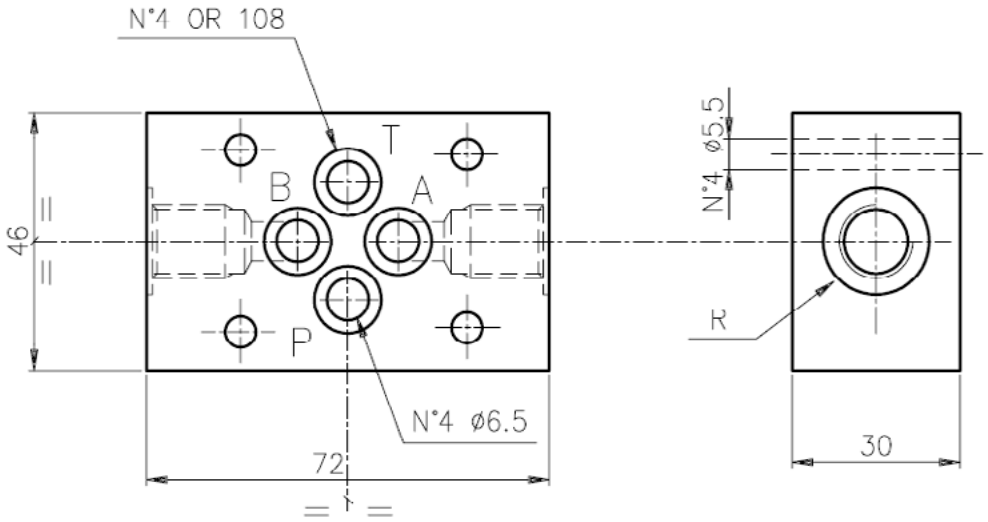

Условное обозначение на гидросхеме

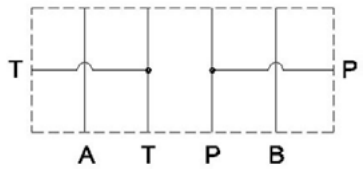

5.5 PM-4_AB ПЛИТА МОДУЛЬНАЯ Dy10, каналы A,B = G1/2"

ГАБАРИТНЫЕ И МОНТАЖНЫЕ РАЗМЕРЫ модели PM-4/AB

PM-4/AB_1950781 - Плита модульная CETOP 05, отводы G1/2" от каналов A и B, сталь
Вес 1 кг
Код для заказа PM-4/AB

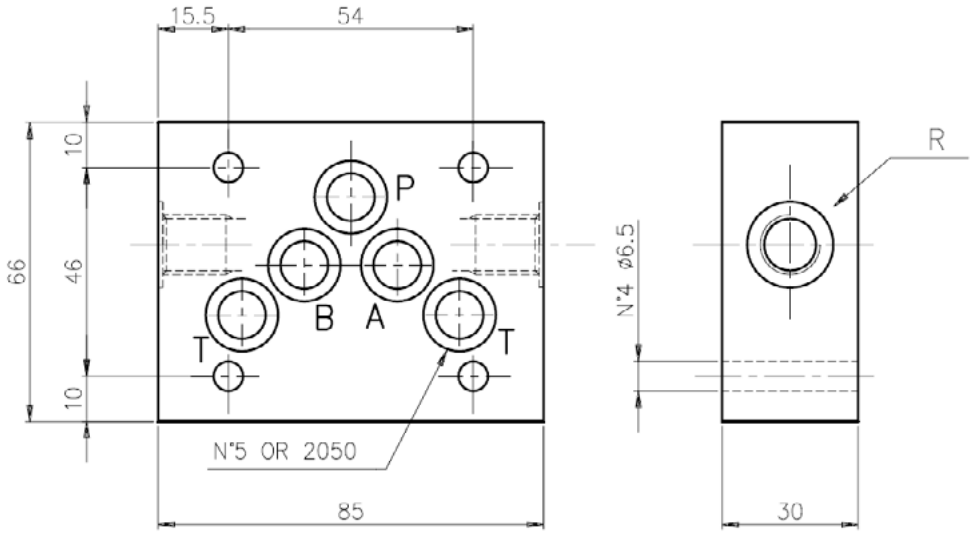

Условное обозначение на гидросхеме

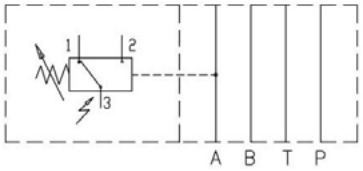

5.6 PM-4_TP ПЛИТА МОДУЛЬНАЯ Dy10, каналы P,T = G1/2"

ГАБАРИТНЫЕ И МОНТАЖНЫЕ РАЗМЕРЫ модели PM-4/TP

PM-4/TP_1950791 - Плита модульная CETOP 05, отводы G1/2" от каналов P и T
Вес 1 кг
Код для заказа PM-4/TP

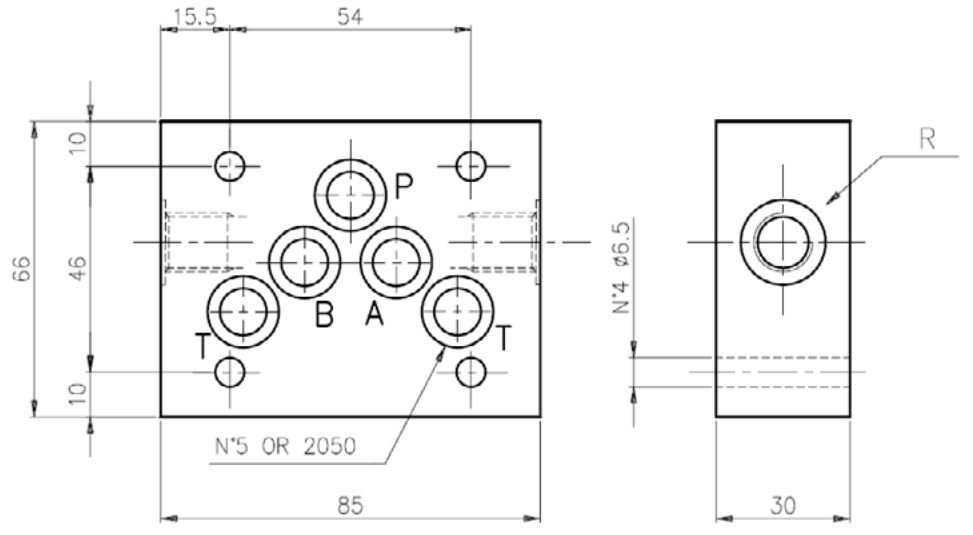

Условное обозначение на гидросхеме

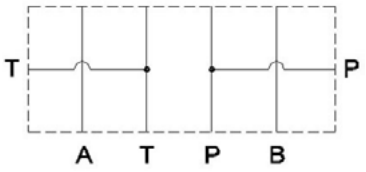

5.7 PM-PSP ПЛИТА МОДУЛЬНАЯ Dy6 для реле давления

ГАБАРИТНЫЕ И МОНТАЖНЫЕ РАЗМЕРЫ

PM-PSP-AB - Промежуточные плиты для стыкового монтажа.
Реле давления PSP могут быть смонтированы встык с помощью промежуточных плит CETOP 03 типа PM-PSP-AB/10N и PM-PSP-P/10N.
Промежуточная плита PM-PSP-AB/10N допускает соединение реле давления и присоединительных отверстий A и/или B, в зависимости от того, где установлена заглушка (поз. 1). Реле и заглушку можно менять местами. Промежуточная плита PM-PSP-P/10N допускает соединение реле давления с каналом P.

Промежуточная плита PM-PSP-AB/10N. Код 1950611
(соединение присоединительных отверстий A и B)

Максимальное давление 350 бар

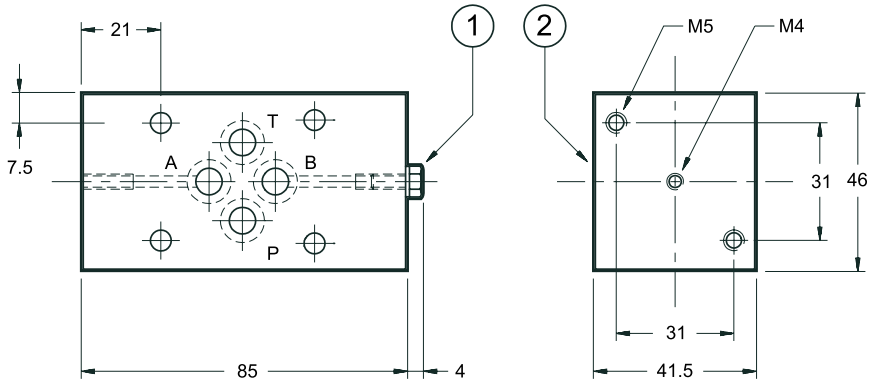

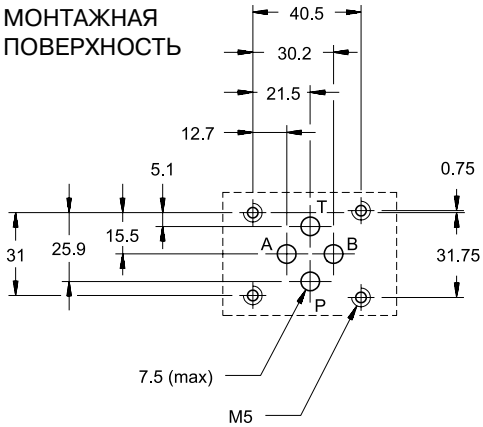

размеры в мм

Промежуточная плита PM-PSP-P/10N. Код 1950621
(соединение с каналом P)

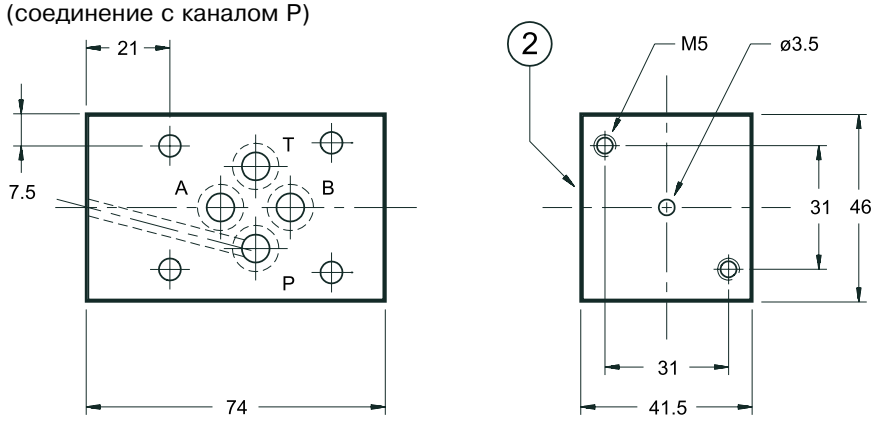

1	Винт M4x12 с шестигранной головкой и торцевым уплотнением типа 400-002. При необходимости контроля давления в канале B, отвинтите винт и установите его с уплотнением на противоположную сторону.
2	Монтажная поверхность с уплотнительными кольцами: 4 шт. типа OR 2037 (9.25x1.78)

5.8 EB665 ПЛИТА МОДУЛЬНАЯ Dy10 для реле давления, канал P

ГАБАРИТНЫЕ И МОНТАЖНЫЕ РАЗМЕРЫ модели EB665

EB665 - Плита модульная CETOP 05, для реле давления два отвода от канала P
Вес 1.8 кг
Код для заказа EB665

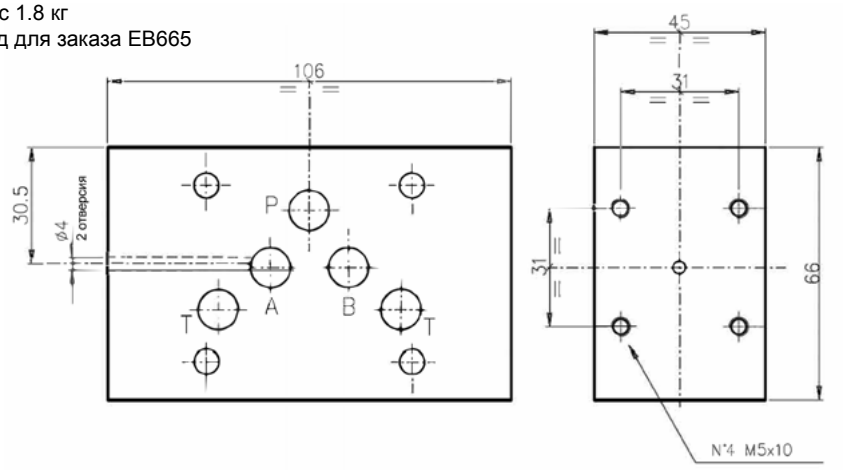

Условное обозначение на гидросхеме

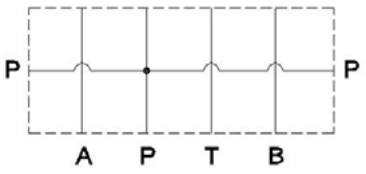

ООО "ПНЕВМАКС"
141401, Московская обл., г. Химки, Коммунальный пр., вл. 30
Тел.: +7 (495) 739-39-99
mail@pneumax.ru www.pneumax.ru