Цилиндры пневматические короткоходовые Серия QL

Двустороннего действия, магнитные и немагнитные
Ø 12, 16, 20, 25, 32, 40, 50 мм



- Компактный дизайн
- Малый вес
- Простая установка

Цилиндры пневматические короткоходовые Серии QL представлены линейкой с семью различными диаметрами поршня от 12 мм до 50 мм и предназначены для решения широкого спектра задач, от легких операций по упаковке или сборке до функционирования с большой нагрузкой в устройствах для деревообработки. Малый вес алюминиевого корпуса и компактная конструкция позволяют производить быструю и простую установку даже в условиях ограниченного пространства или неудобного расположения. Серия QL доступна в исполнении двустороннего действия, магнитном и немагнитном. Широкий ассортимент принадлежностей, таких как стандартные, большие и узкие монтажные кронштейны, расширяют возможности применения и удобство использования цилиндров этой серии.

ОСНОВНЫЕ ХАРАКТЕРИСТИКИ

Тип конструкции	компактный профиль
Действие	двустороннего действия
Материалы	корпус: анодированный алюминий шток: нержавеющая сталь поршневые уплотнители: NBR уплотнители штока: PU
Рабочая температура	0°C ÷ 80°C (при сухом воздухе -20°C)
Монтаж	с помощью винтов или скоб
Рабочее давление	1 ÷ 10 бар (двустороннего действия)
Рабочая среда	очищенный воздух без необходимости маслораспыления согласно ISO 8573-1:2010 [7:4:4]. Требуется установка центробежного фильтра 25 мкм, обеспечивающего класс очистки воздуха по стандарту ISO 8573-1:2010 [7:8:4].
Ход штока	см. таблицу стандартных значений хода
Диаметры	ø 12, 16, 20, 25, 32, 40, 50
Используемые датчики положения	CSC

Компания Camozzi Spa оставляет за собой право изменять модели и размеры без уведомления
Изделия разработаны для промышленного использования
Каталог продукции представлен на сайте www.camozzi.ru

ТАБЛИЦА ЗНАЧЕНИЙ СТАНДАРТНОГО ХОДА ЦИЛИНДРОВ СЕРИИ QL

■ = двустороннего действия
✖ = двустороннего действия с длинным ходом
● = двустороннего действия с проходным штоком

СТАНДАРТНЫЕ ЗНАЧЕНИЯ ХОДА																		
Ø	5	10	15	20	25	30	35	40	45	50	75	100	125	150	175	200	250	300
12	■ ●	■ ●	■ ●	■ ●	■ ●	■ ●												
16	■ ●	■ ●	■ ●	■ ●	■ ●	■ ●												
20	■ ●	■ ●	■ ●	■ ●	■ ●	■ ●	■ ●	■ ●	■ ●	■ ●								
25	■ ●	■ ●	■ ●	■ ●	■ ●	■ ●	■ ●	■ ●	■ ●	■ ●								
32	■ ●	■ ●	■ ●	■ ●	■ ●	■ ●	■ ●	■ ●	■ ●	■ ●	■ ●	■ ●	✖	✖	✖	✖	✖	✖
40	■ ●	■ ●	■ ●	■ ●	■ ●	■ ●	■ ●	■ ●	■ ●	■ ●	■ ●	■ ●	✖	✖	✖	✖	✖	✖
50		■ ●	■ ●	■ ●	■ ●	■ ●	■ ●	■ ●	■ ●	■ ●	■ ●	■ ●	✖	✖	✖	✖	✖	✖

КОДИРОВКА

QL	M	2	A	032	A	050

QL	СЕРИЯ	
M	ВЕРСИЯ: M = магнитный N = немагнитный	
2	ДЕЙСТВИЕ: 2 = двустороннего действия 3 = двустороннего действия, проходной шток (только для версии M)	ПНЕВМАТИЧЕСКИЕ СИМВОЛЫ: CD08 (M) - CDB1 (N) CD12 (M)
A	МАТЕРИАЛЫ: A = шток из нержавеющей стали – алюминиевый профиль	
032	ДИАМЕТРЫ: 012 = 12 мм 016 = 16 мм 020 = 20 мм 025 = 25 мм 032 = 32 мм 040 = 40 мм 050 = 50 мм	
A	КОНСТРУКЦИЯ: A = стандартная L = длинный ход (>100 мм)	
050	ХОД: (см. таблицу стандартных значений хода)	
	= стандарт M = шток с наружной резьбой	
	= стандарт EX = Atex	

ПНЕВМАТИЧЕСКИЕ СИМВОЛЫ



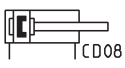

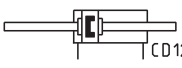

Компания Camozzi Spa оставляет за собой право изменять модели и размеры без уведомления
Изделия разработаны для промышленного использования
Каталог продукции представлен на сайте www.camozzi.ru

ПРИНАДЛЕЖНОСТИ ДЛЯ КОРОТКОХОДОВЫХ ЦИЛИНДРОВ СЕРИИ QL



Монтажный кронштейн
Мод. B-QL

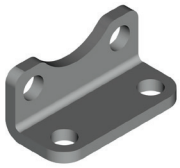

Узкий (короткий)
монтажный кронштейн
Мод. BN-QL



Все принадлежности поставляются отдельно.

РАСПОЛОЖЕНИЕ КАНАВКИ ДАТЧИКА:

Ø12



Ø16

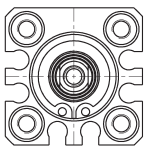

Ø20/Ø25

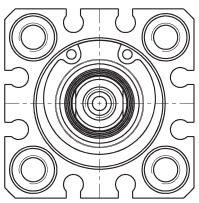

Ø32/Ø40/Ø50

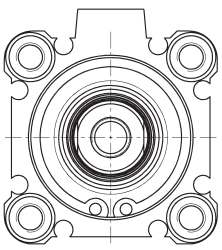

Компания Camozzi Spa оставляет за собой право изменять модели и размеры без уведомления
Изделия разработаны для промышленного использования
Каталог продукции представлен на сайте www.camozzi.ru

Цилиндры пневматические короткоходовые – немагнитные Серия QL



Ø12/Ø16/Ø20/Ø25

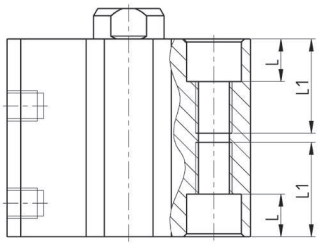

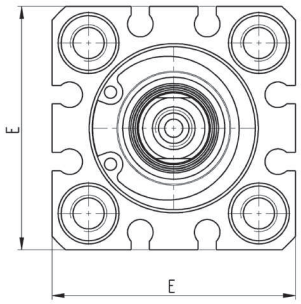

Ø32/Ø40/Ø50

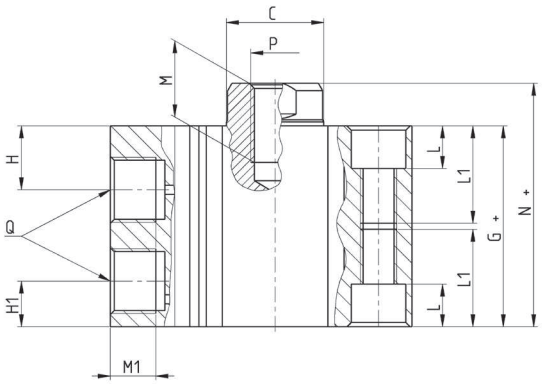

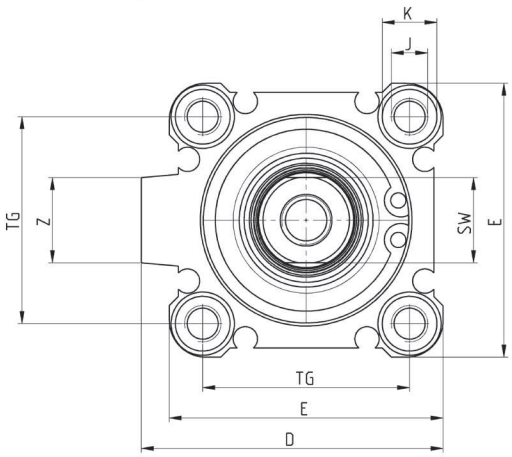

+ = добавить ход

РАЗМЕРЫ																		
Ø	Диапазон хода (мм)	ØC	D	E	G	H	H1	J	ØK	L	L1	M	M1	N	P	Q	SW	TG	Z
12	5 ÷ 30	6	-	25	17	7.5	5	M4x0.7	6.5	3.5	11	6	6	20.5	M3x0.5	M5x0.8	5	15.5	-
16	5 ÷ 30	8	-	29	18.5	9	5	M4x0.7	6.5	3.5	11	8	6	22	M4x0.7	M5x0.8	6	20	-
20	5 ÷ 50	10	-	35.5	19.5	8	5.5	M6x1	9	7	17	7	6	24	M5x0.8	M5x0.8	8	25.5	-
25	5 ÷ 50	12	-	40	22.5	11	5.5	M6x1	9	7	17	12	6	27.5	M6x1	M5x0.8	10	28	-
32	5	16	49.5	45	23	10.5	7.5	M6x1	9	7	17	13	6	30	M8x1.25	M5x0.8	14	34	14
32	10 ÷ 50	16	49.5	45	23	10.5	7.5	M6x1	9	7	17	13	7.5	30	M8x1.25	G1/8	14	34	14
32	75 ÷ 100	16	49.5	45	33	10.5	7.5	M6x1	9	7	17	13	7.5	40	M8x1.25	G1/8	14	34	14
40	5 ÷ 50	16	57	52	29.5	11	8	M6x1	9	7	17	13	7.5	36.5	M8x1.25	G1/8	14	40	15
40	75 ÷ 100	16	57	52	39.5	11	8	M6x1	9	7	17	13	7.5	46.5	M8x1.25	G1/8	14	40	15
50	10 ÷ 50	20	71	64	30.5	10.5	10.5	M8x1.25	11	8	22	15	8.5	38.5	M10x1.5	G1/4	17	50	19
50	75 ÷ 100	20	71	64	40.5	10.5	10.5	M8x1.25	11	8	22	15	8.5	48.5	M10x1.5	G1/4	17	50	19

Компания Camozzi Spa оставляет за собой право изменять модели и размеры без уведомления
Изделия разработаны для промышленного использования
Каталог продукции представлен на сайте www.camozzi.ru

Цилиндры пневматические короткоходовые – магнитные Серия QL



Ø12/Ø16/Ø20/Ø25

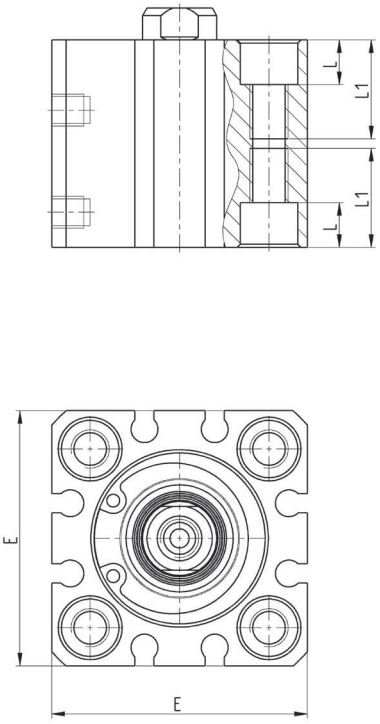

Ø32/Ø40/Ø50

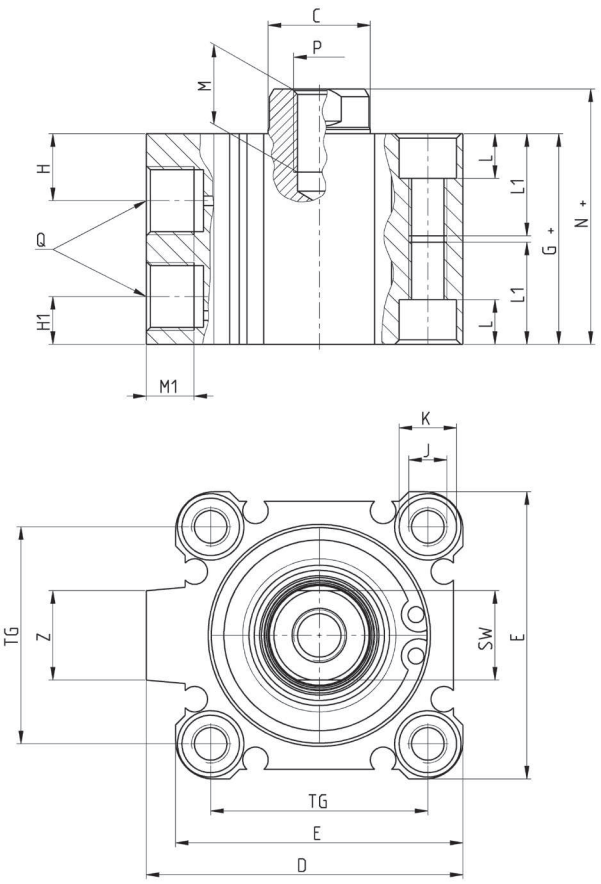

+ = добавить ход

РАЗМЕРЫ																		
Ø	Диапазон хода (мм)	ØC	D	E	G	H	H1	J	ØK	L	L1	M	M1	N	P	Q	SW	TG	Z
12	5 ÷ 30	6	-	25	28	7.5	5	M4x0.7	6.5	3.5	11	6	6	31.5	M3x0.5	M5x0.8	5	15.5	-
16	5 ÷ 30	8	-	29	30.5	9	5	M4x0.7	6.5	3.5	11	8	6	34	M4x0.7	M5x0.8	6	20	-
20	5 ÷ 50	10	-	35.5	31.5	8	5.5	M6x1	9	7	17	7	6	36	M5x0.8	M5x0.8	8	25.5	-
25	5 ÷ 50	12	-	40	32.5	11	5.5	M6x1	9	7	17	12	6	37.5	M6x1	M5x0.8	10	28	-
32	5 ÷ 100	16	49.5	45	33	10.5	7.5	M6x1	9	7	17	13	6 / 7.5	40	M8x1.25	G1/8	14	34	14
40	5 ÷ 100	16	57	52	39.5	11	8	M6x1	9	7	17	13	7.5	46.5	M8x1.25	G1/8	14	40	15
50	10 ÷ 100	20	71	64	40.5	10.5	10,.5	M8x1.25	11	8	22	15	8.5	48.5	M10x1.5	G1/4	17	50	19

Компания Camozzi Spa оставляет за собой право изменять модели и размеры без уведомления
Изделия разработаны для промышленного использования
Каталог продукции представлен на сайте www.camozzi.ru

Цилиндры пневматические короткоходовые – магнитные со сквозным штоком Серия QL



Ø12/Ø16/Ø20/Ø25

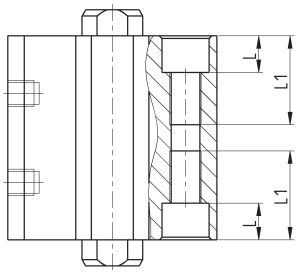

Ø32/Ø40/Ø50

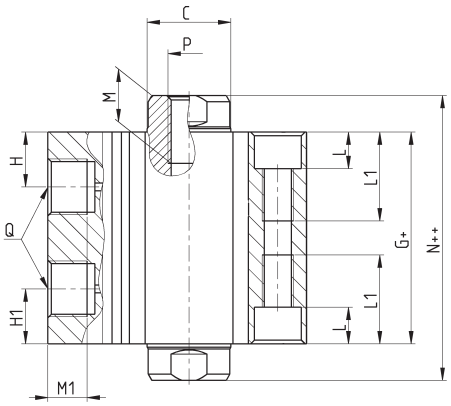

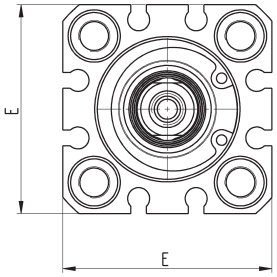

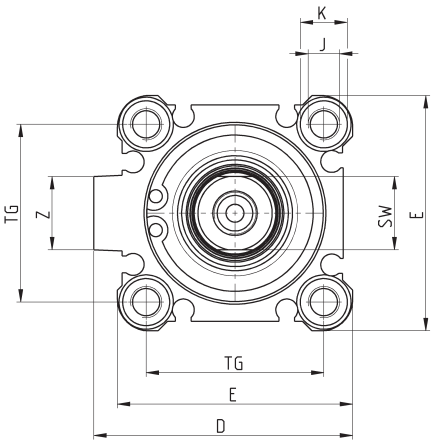

\+ = добавить ход
++ = добавить ход дважды

РАЗМЕРЫ																			
Ø	Диапазон хода (мм)	ØC	D	E	G	H	H1	J	ØK	L	L1	M	M1	N	P	Q	SW	TG	Z
12	5 ÷ 30	6	-	25	32.4	7.5	7.5	M4x0.7	6.5	3.5	11	6	6	39.4	M3x0.5	M5x0.8	5	15,5	-
16	5 ÷ 30	8	-	29	36	9	5	M4x0.7	6.5	3.5	11	8	6	43	M4x0.7	M5x0.8	6	20	-
20	5 ÷ 50	10	-	35.5	38	8	8	M6x1	9	7	17	8	6	47	M5x0.8	M5x0.8	8	25,5	-
25	5 ÷ 50	12	-	40	39	11	11	M6x1	9	7	17	12	6	49	M6x1	M5x0.8	10	28	-
32	5 ÷ 100	16	49.5	45	40.5	10.5	10.5	M6x1	9	7	17	13	7.5	54.5	M8x1.25	G1/8	14	34	14
40	5 ÷ 100	16	57	52	50	11	11	M6x1	9	7	17	13	7.5	64	M8x1.25	G1/8	14	40	15
50	10 ÷ 100	20	71	64	50.5	10.5	10.5	M8x1.25	11	8	22	15	8.5	66.5	M10x1.5	G1/4	17	50	19

Компания Camozzi Spa оставляет за собой право изменять модели и размеры без уведомления
Изделия разработаны для промышленного использования
Каталог продукции представлен на сайте www.camozzi.ru

Цилиндры пневматические короткоходовые – с длинным ходом Серия QL

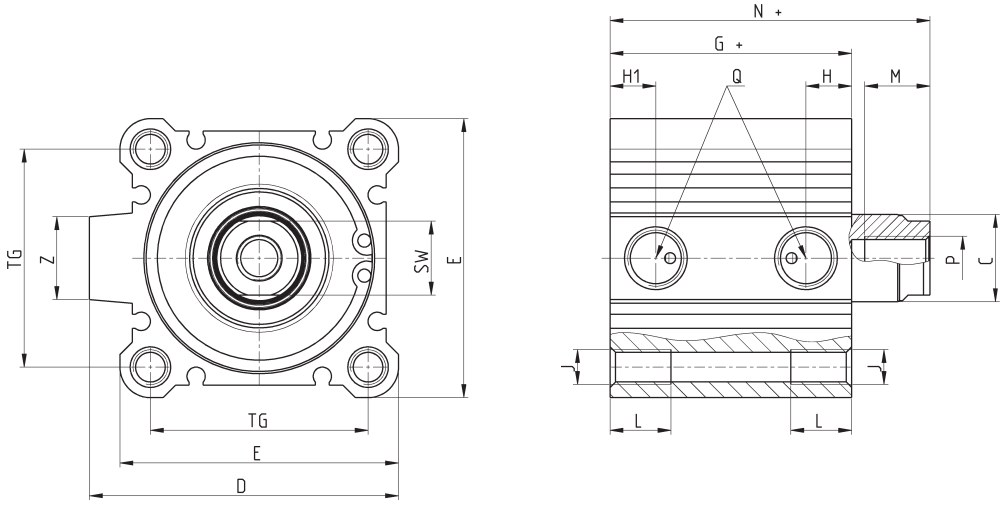

РАЗМЕРЫ																
Ø	Диапазон хода (мм)	ØC	D	E	G	H	H1	J	L	M	N	P	Q	SW	TG	Z
32	125 ÷ 300	16	49.5	45	45.5	10.5	10.5	M6x1.0	10	13	62.5	M8x1.25	G1/8	14	34	14
40	125 ÷ 300	16	57	52	55	11	11	M6x1.0	10	13	72	M8x1.25	G1/8	14	40	15
50	125 ÷ 300	20	71	64	55.5	10.5	10.5	M8x1.25	14	15	73.5	M10x1.5	G1/4	17	50	19

Цилиндры пневматические короткоходовые – со штоком с наружной резьбой Серия QL

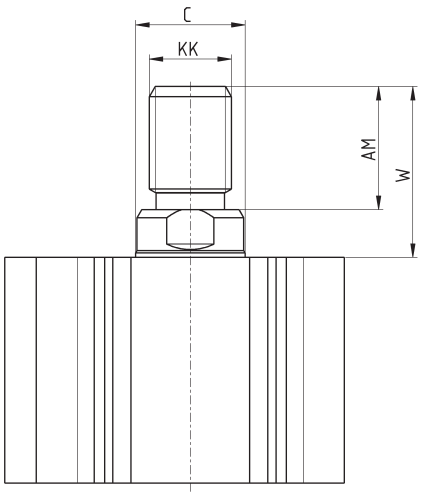

РАЗМЕРЫ					
Ø	Диапазон хода (мм)	W	ØC	KK	AM
12	5 ÷ 30	14	6	M5x0.8	10.5
16	5 ÷ 30	15.5	8	M6x1	12
20	5 ÷ 50	18.5	10	M8x1.25	14
25	5 ÷ 50	22.5	12	M10x1.25	17.5
32	5 ÷ 100	30.5	16	M14x1.5	23.5
32	125 ÷ 300	40.5	16	M14x1.5	23.5
40	5 ÷ 100	30.5	16	M14x1.5	23.5
40	125 ÷ 300	40.5	16	M14x1.5	23.5
50	10 ÷ 100	36.5	20	M18x1.5	28.5
50	125 ÷ 300	46.5	20	M18x1.5	28.5

Компания Camozzi Spa оставляет за собой право изменять модели и размеры без уведомления
Изделия разработаны для промышленного использования
Каталог продукции представлен на сайте www.camozzi.ru