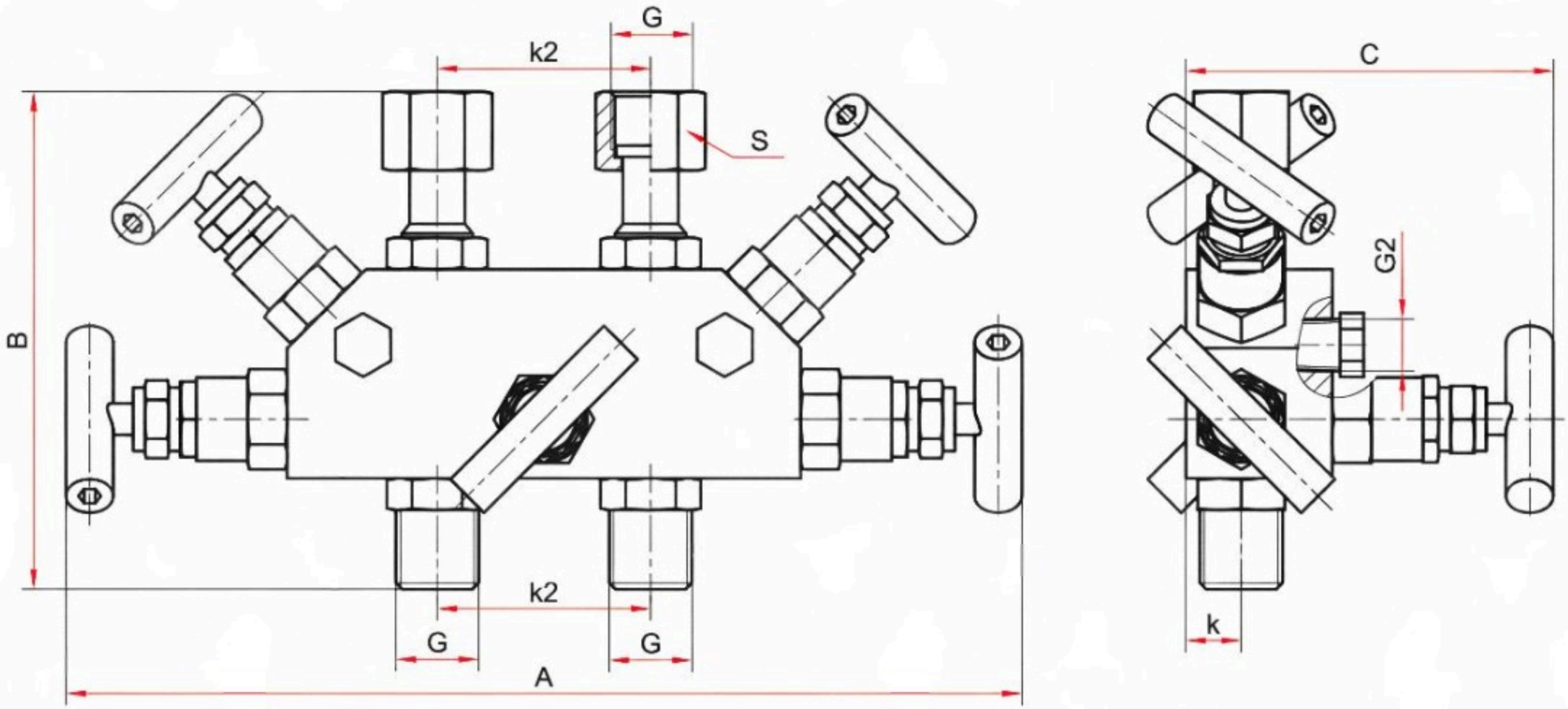
G
k2
S
B
k2
G
G
A
C
G2
k