Реле давления малогабаритные

Тип РД-Г

Предназначены для коммутации электрических цепей в зависимости от изменения давления жидких и газообразных, не вязких и не кристаллизующихся сред

Рабочий диапазон

Рабочий диапазон, МПа	Точность срабатывания, МПа	Дифференциал, МПа	Р статич. макс., МПа
РД-Г-4			
0,1...0,5	±0,03	10 - 20% от уставки	15
0,1...1	±0,05		
1...2	±0,1		
2...5	±0,2		
РД-Г-5			
0,03...0,15	±0,02	10 - 20% от уставки	45
0,3...0,6	±0,03		
0,3...1	±0,05		
0,5...2	±0,1		
1,5...5	±0,2		
РД-Г-6			
3...10	±0,5	10 - 20% от уставки	45
5...15	±1		
10...20	±1,5		

Диапазон рабочих температур, °С
Окружающая среда: –25...+70
Контролируемая среда: –40...+130

Корпус и штуцер*
IP65, нержавеющая сталь 08Х17Н13М2
*— под заказ латунь, сталь с цинковым покрытием



Направление срабатывания реле
На повышение давления (по умолчанию)
На понижение давления

Мембрана**
Бутадиен-нитрильный каучук (NBR)
Гидрированный бутадиен-нитрильный каучук (HNBR)
**— под заказ Витон и др. материалы

Электрическое присоединение***
Электрический разъем
в пластиковом корпусе Pg9
***— под заказ другие варианты присоединения

Резьба присоединения
G¼, G½

Надежность
100 000 циклов

Техническая документация
НСРП.406423.004ТУ

Контакты
Однополюсный перекидной контакт

Электрические характеристики
4А ~220 В
4А -42 В

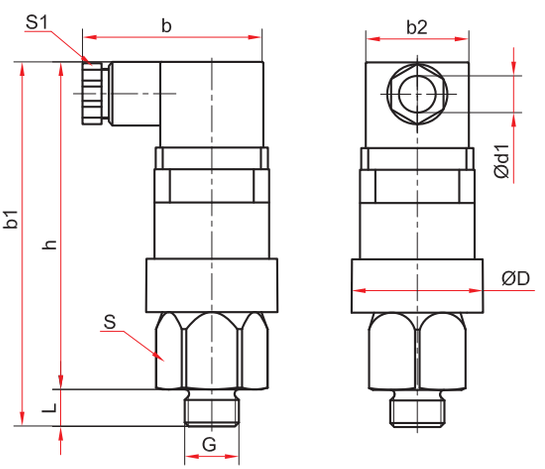

Основные размеры (мм), вес (кг)

Тип	D	L	b	b1	b2	d1	h	S	S1	G	Вес
РД-Г-4	34	9	47	95	27	6,5	77	27	16	G¼	0,11
РД-Г-5											
РД-Г-6		12		98						G½	0,16

Пример обозначения: РД-Г – 5 – G¼ наруж – 21 – Pg9 – 3 (1,5-5МПа) ВВ – 4МПа

РД-Г –	5 –	G¼ наруж –	2	1 –	Pg9 –	3	1,5-5 МПа	ВВ –	4 МПа

Тип
РД-Г — реле давления малогабаритное

Модель
4, 5, 6

Резьба присоединения
G¼ наружная
G½ наружная

Материал корпуса
2 — нержавеющая сталь

Материал мембраны
1 — NBR
4 — HNBR

Электрическое присоединение
Pg9 — электрический разъем в пластиковом корпусе

Контакт SPDT
3

Верхний предел рабочего давления, МПа
0,1...0,5 / 0,1...1 / 1...2 /
2...5 0,03...0,15 / 0,3...0,6 /
0,3...1 / 0,5...2 / 1,5...5 /
3...10 / 5...15 / 10...20

Направление срабатывания
ВВ — на повышение давления
ВН — на понижение давления

Уставка, МПа
– — настраиваемая
4 — фиксированная

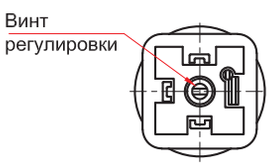

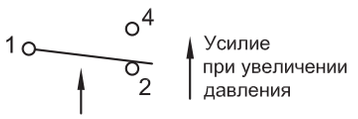

Схема подключения электрических контактов